EO-2　総合カタログ（リークフリー総合カタログ）

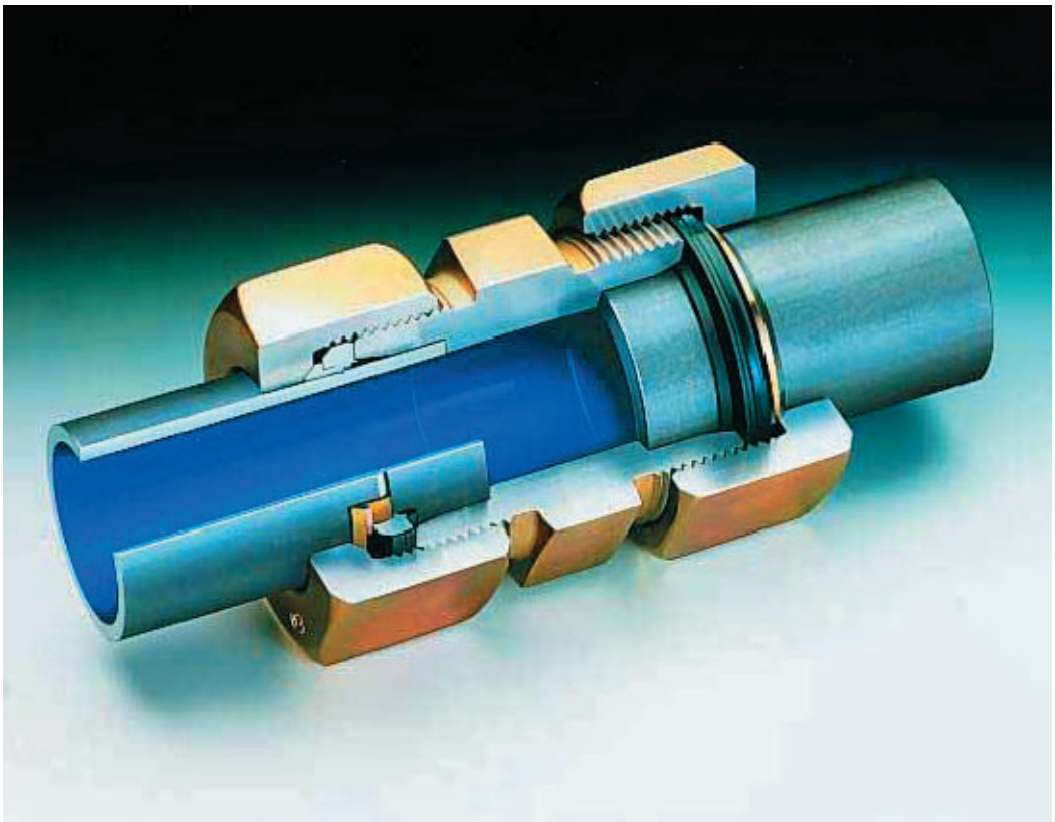

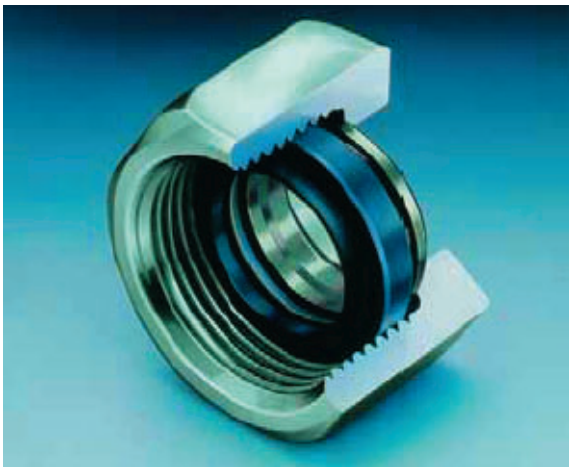

EO-2（鋼管用配管継手）

ソフトシール付き食い込み継手

EO-2 シリーズはソフトシールと食い込みリングを使った新世代継手です。

同継手の特徴

1. ソフトシールにより油漏れを防止
   → コスト削減、清潔で安全な作業環境を実現できます。
2. ナットとリングが一体になっている為、部品点数の低減及び管理が容易になります。
   → ファンクションナットによる部品管理工数が低減致します。
3. 締め切りタイプの為、組み付け完了ポイントを容易に判断できます。
4. 常に均一で安定した組み付け状態が実現できます。
5. 増し締めが不要です。
   → 安定した施工性により作業コストが低減致します。
6. ISO8434-1（24° コーン、食い込みタイプ）に準拠しております。
7. 世界的なネットワークによる現地でのサポートが可能です。

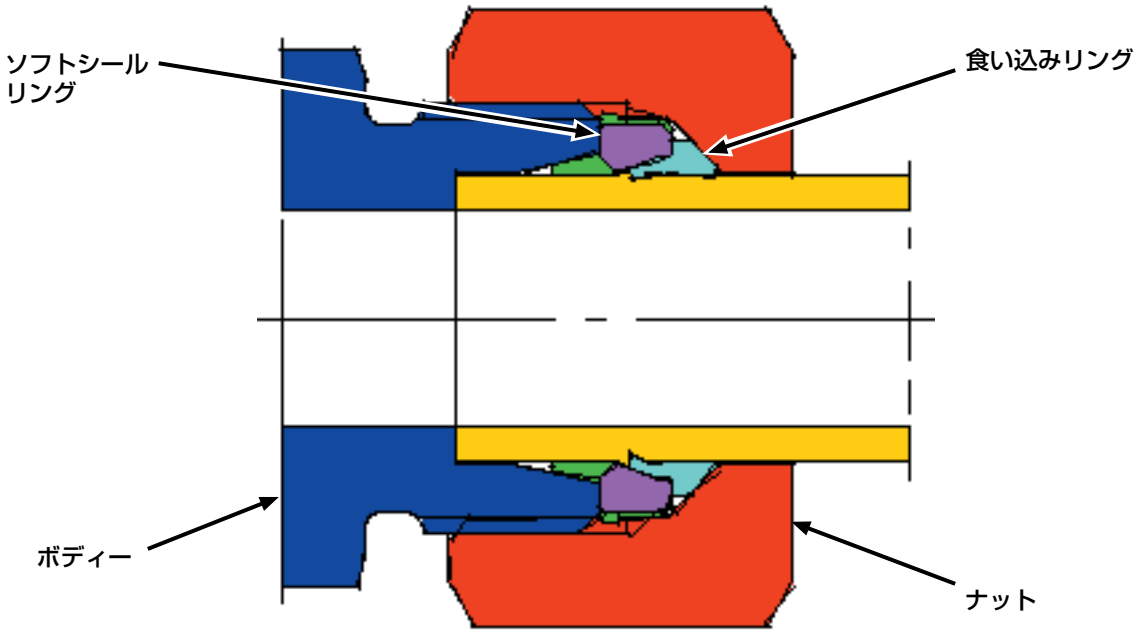

（アッセンブリ後）

リークフリー完全マニュアル

EO-2 の理解

- パイプ同士を簡単にリークフリー結合
- パイプとポートをリークフリー結合

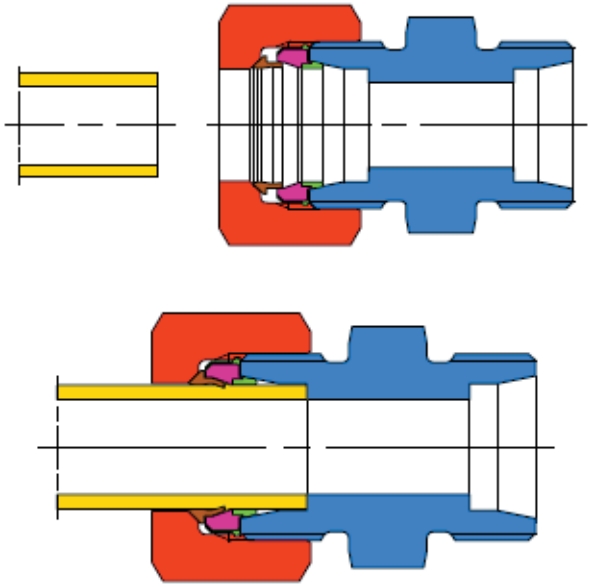

ファンクションナット

機能ナット

- ソフトシール付リング（DOZ）がナット内に装填され一体となっており、現場での内装部品の紛失を防止できます。
- ナットとリングが一体になったことにより、部品点数が低減され、管理が容易になります。
- ソフトシール付リング（DOZ）は必要に応じて単品購入が可能です。
- ISO8434-1/DIN2353 に準拠しており、パーカーエルメト標準品プログレッシブリングとも互換性があり、従来のエルメト継手本体にも装着可能です。

簡単確認

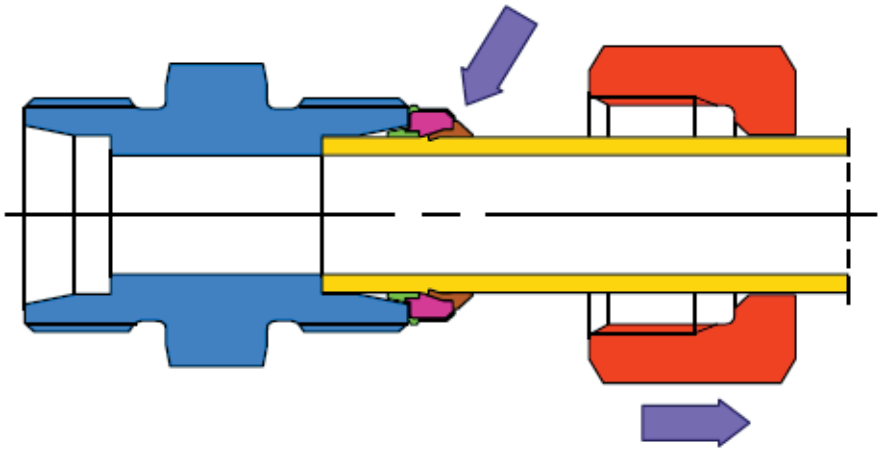

リークフリー詳細

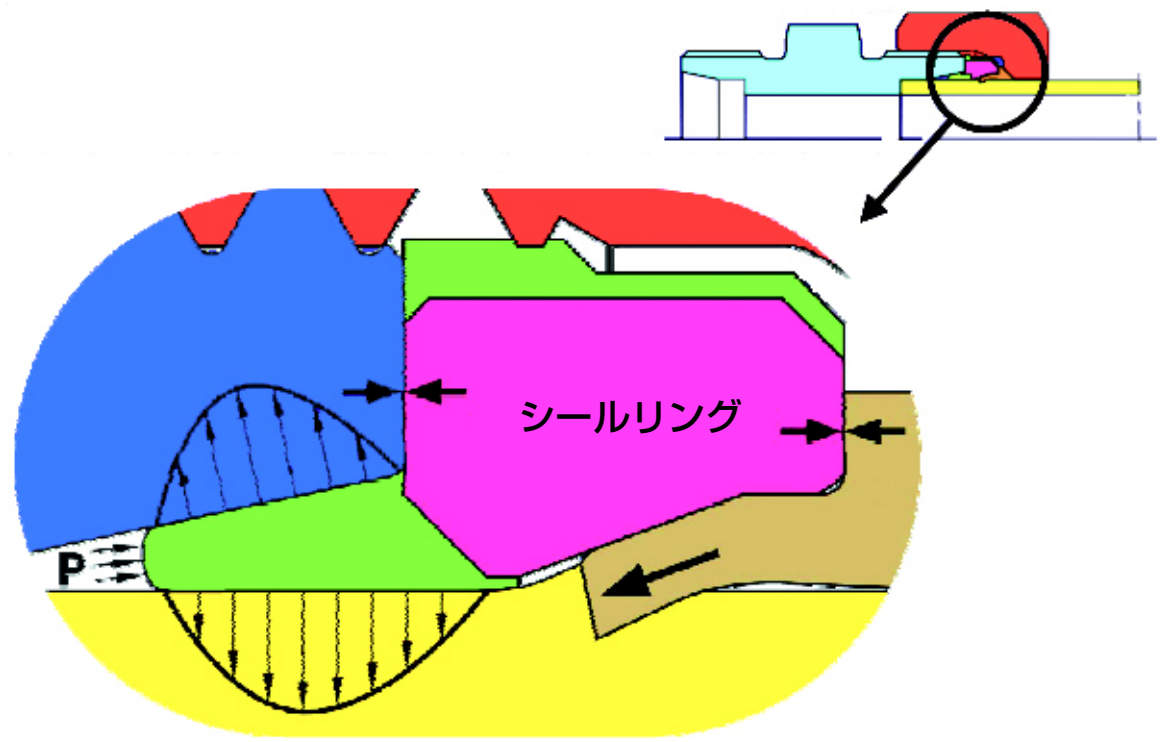

ポートとパイプをリークフリーで結合

ポートは、G ねじ（BSPP スタイル並行ねじ）＋ ED シール。

ED シールは、パイプ継ぎ手側に ED シール溝を加工し、ED シールを保護してあります。

下図参照（この為、工作機械、プレス等の工作機械のリークフリーに広く採用）。

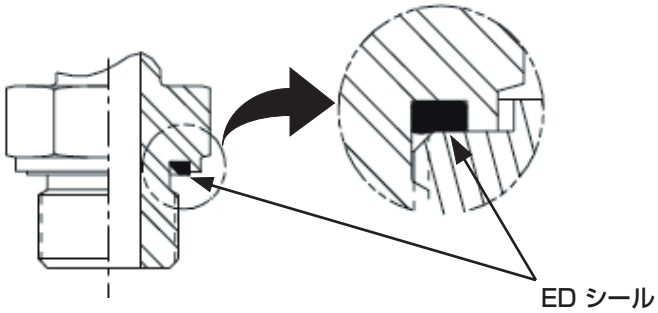

平行ねじ継手取付部寸法図

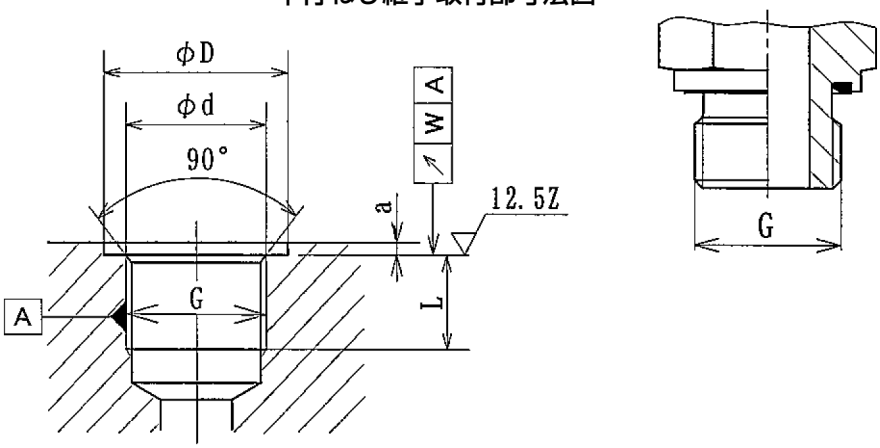

G ネジ加工寸法表

単位 mm

G	D 径 寸法	D 径 許容差	d 径 寸法（中心）	d 径 許容差	L（最小）	a（最大）	W
G 1/8	15	+0.4/0	9.73	8.57	8	1.0	0.1
G 1/4	20		13.16	11.45	12	1.5	
G 3/8	23		16.66	14.95		2.0	
G 1/2	28		20.96	18.63	14	2.5	
G 3/4	33		26.44	24.12	16		0.2
G 1	41		33.25	30.29	18		
G 1 1/4	51		41.91	38.95	20		
G 1 1/2	56		47.80	44.85	22		

EO-2 型式について

例： GE08ZLR1/2EDA3C

- 継手材質及び表面処理
  - A3C ： スチール製、イエロークロメートめっき
  - 71 ： ステンレススチール製
- シールタイプ
  - 無し ： 標準シール
  - ED ： 角リングシール
- ポートネジタイプ及びサイズ
  - タイプ
    - M ： メトリック 平行ネジ
    - M…KEG ： メトリック テーパーネジ
    - R ： BSPPネジ
    - R…KEG ： BSPTネジ
    - …UN/UNF ： SAE ストレートネジ
    - …NPT ： Pipe thread
  - サイズ
    - サイズ記入無し ： 標準ネジサイズ
- シリーズ（圧力）
  - LL ： Very Light
  - L ： Light
  - S ： Heavy
- EO2 付き
- チューブ外径（mm）
  - 例 ： 8 mm
- 形状

例：

GE12ZLR1/2EDA3C：
おすコネクター、EO2、12 mm チューブ、Light シリーズ、G1/2 BSPP、ED シール、ナット・リング付き、スチール製（クロメートめっき）

GE12LR1/2KEGA3CX：
おすコネクター、12 mm チューブ、Light シリーズ、BSPT 1/2（ボディのみ）

GE12LR1/2EDOMDA3C：
おすコネクター、EO2、12 mm チューブ、Light シリーズ、G1/2 BSPP、ED シール、ナット・リング無し、スチール製（クロメートめっき）

おねじコネクタ（Ｇネジメス側に ED シール付きで、パイプをつなぐ）

ＧＥ※Ｚ※Ｒ※ＥＤＡ３Ｃ

図１　外観寸法

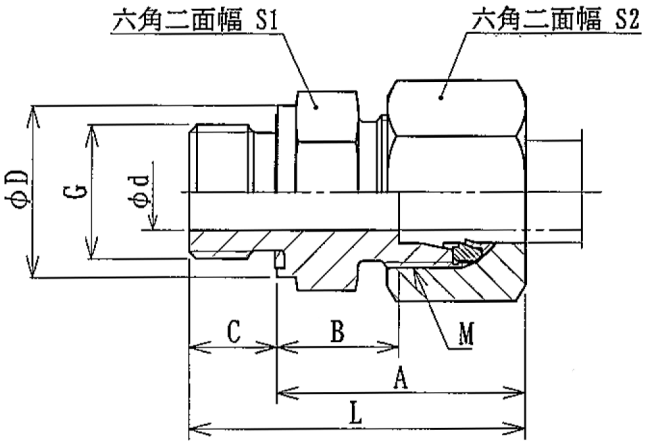

表１　寸法

単位 mm

呼び方	適用管外径	G	M	d	D	L（約）	A	B	C	S1	S2	耐圧 (MPa)
GE06ZLREDA3C	6	G 1/8	M12×1.5	4	14	31	23	8.5	8	14	14	31.5
GE06ZLR1/4EDA3C		G 1/4			19	36.5	25	10	12	19		
GE08ZLR1/8EDA3C	8	G 1/8	M14×1.5		14	32.5	24	9.5	8	14	17	
GE08ZLREDA3C		G 1/4		6	19	37	25	10	12	19		
GE08ZLR3/8EDA3C		G 3/8			22	38.5	26	11.5		22		
GE10ZLREDA3C	10	G 1/4	M16×1.5	7	19	38		11		19	19	
GE10ZLR3/8EDA3C		G 3/8		8	22	39.5	27	12.5		22		
GE10ZLR1/2EDA3C		G 1/2			27	42	28	13	14	27		
GE12ZLR1/4EDA3C	12	G 1/4	M18×1.5	7	19	38.5	27	12	12	19	22	
GE12ZLREDA3C		G 3/8		8	22	39		12.5		22		
GE12ZLR1/2EDA3C		G 1/2		10	27	47.5	28	13	14	27		
GE16ZSR3/8EDA3C	16	G 3/8	M24×1.5	8	22	48.5	36	18	12		30	40.0
GE16ZSREDA3C		G 1/2		12	27	51	37	18.5	14			
GE16ZSR3/4EDA3C		G 3/4			32	55	39	20.5	16	32		
GE20ZSREDA3C	20		M30×2	16		58	42				36	
GE25ZSR1/2EDA3C	25	G 1/2	M36×2	12	27	60	47	23	14	41	46	
GE25ZSR3/4EDA3C		G 3/4		16	32	62			16			
GE25ZSREDA3C		G 1		20	40	65			18			

上図のナットを外すと例えば GE06LREDOMDA3C となり、G 1/8 のポートとホースとつなぐ
アダプターとなります。
片側は ED シール付き、もう一方は DIN 規格 24° コーン ＋ O リングのダブルシールです。

めねじコネクタ

ＧＡＩ※Ｚ※ＲＡ３Ｃ

図２　外観寸法

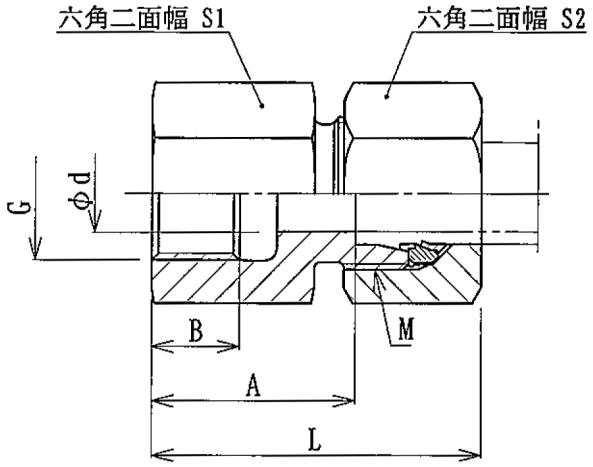

表２　寸法

単位 mm

呼び方	適用管外径	G	M	d	L（約）	A	B	S1	S2	耐圧 (MPa)
GAI06ZLRA3C	6	G 1/8	M12×1.5	4	34	19	9	14	14	31.5
GAI08ZLRA3C	8	G 1/4	M14×1.5	6	39	24	13	19	17	
GAI08ZLR3/8A3C		G 3/8			40	25		24		
GAI08ZLR1/2A3C		G 1/2			44	29	15	27		
GAI10ZLRA3C	10	G 1/4	M16×1.5	8	40	25	13	19	19	
GAI10ZLR3/8A3C		G 3/8			41	26		24		
GAI10ZLR1/2A3C		G 1/2			45	30	15	27		
GAI12ZLRA3C	12	G 3/8	M18×1.5	10	41	26	13	24	22	
GAI12ZLR1/2A3C		G 1/2			45	30	15	27		
GAI16ZSRA3C	16		M24×1.5	12	50	31.5		30	30	40.0
GAI20ZSRA3C	20	G 3/4	M30×2	16	56	34.5	17	36	36	
GAI25ZSRA3C	25	G 1	M36×2	20	62	37.5	19	41	46	

EO-2 ファンクショナルナットを外したチューブ接続側の詳細寸法

EO 24° コーン（DIN 3861/ISO 8434-1）

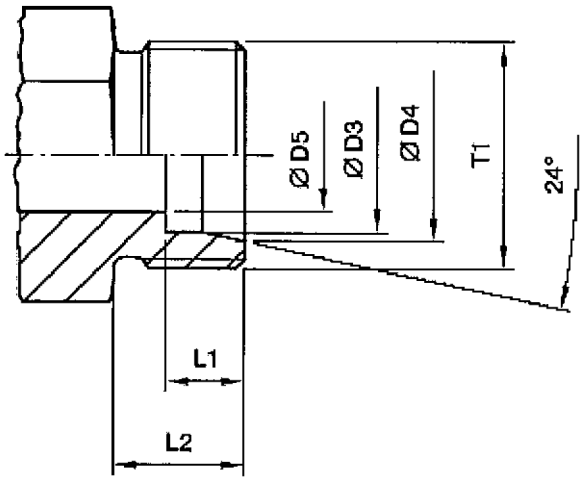

寸法

単位 mm

管外径サイズ	T1	D3 径	D4 径	D5 径	L1	L2
06-L	M12×1.5	06	8.1	4.0	7.1	10
08-L	M14×1.5	08	10.1	6.0	7.1	10
10-L	M16×1.5	10	12.3	8.0	7.1	11
12-L	M18×1.5	12	14.3	10.0	7.1	11
15-L	M22×1.5	15	17.3	12.0	7.1	12
18-L	M26×1.5	18	20.3	15.0	7.6	12
22-L	M30×2	22	24.3	19.0	7.6	14
28-L	M36×2	28	30.3	24.0	7.6	14
35-L	M45×2	35	38.0	30.0	10.6	16
42-L	M52×2	42	45.0	36.0	11.1	16
06-S	M14×1.5	06	8.1	4.0	7.1	12
08-S	M16×1.5	08	10.1	5.0	7.1	12
10-S	M18×1.5	10	12.3	7.0	7.6	12
12-S	M20×1.5	12	14.3	8.0	7.6	12
14-S	M22×1.5	14	16.3	10.0	8.1	14
16-S	M24×1.5	16	18.3	12.0	8.6	14
20-S	M30×2	20	22.9	16.0	10.6	16
25-S	M36×2	25	27.9	20.0	12.1	18
30-S	M42×2	30	33.0	25.0	13.6	20
38-S	M52×2	38	41.0	32.0	16.1	22

隔壁溶接ユニオン

図３　外観寸法

ＥＳＶ※Ｚ※

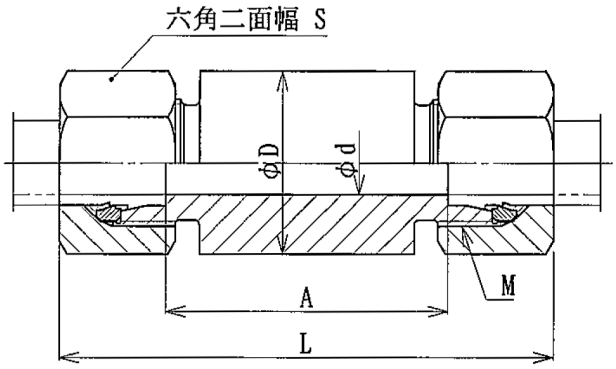

表３　寸法

単位 mm

呼び方	適用管外径	M	d	D	L（約）	A	S	耐圧 (MPa)
ESV06ZL	6	M12×1.5	4	18	85	56	14	31.5
ESV08ZL	8	M14×1.5	6	20			17	
ESV10ZL	10	M16×1.5	8	22	77	58	19	
ESV12ZL	12	M18×1.5	10	25			22	
ESV16ZS	16	M24×1.5	12	35	107	71	30	40.0
ESV20ZS	20	M30×2	16	38	114		36	
ESV25ZS	25	M36×2	20	45	120	72	46	

ユニオン

図４　外観寸法

Ｇ※Ｚ※Ａ３Ｃ

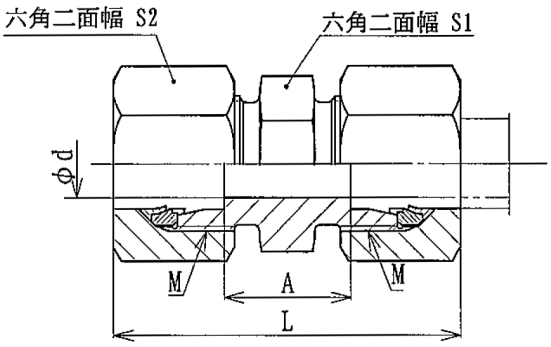

表４　寸法

単位 mm

呼び方	適用管外径	M	d	L（約）	A	S1	S2	耐圧 (MPa)
G06ZLA3C	6	M12×1.5	4	39	10	12	14	31.5
G08ZLA3C	8	M14×1.5	6	40	11	14	17	
G10ZLA3C	10	M16×1.5	8	42	13	17	19	
G12ZLA3C	12	M18×1.5	10	43	14	19	22	
G16ZSA3C	16	M24×1.5	12	57	21	27	30	40.0
G20ZSA3C	20	M30×2	16	66	23	32	36	
G25ZSA3C	25	M36×2	20	74	26	41	46	

隔壁締付ユニオン

ＳＶ※Ｚ※Ａ３Ｃ

図５　外観寸法

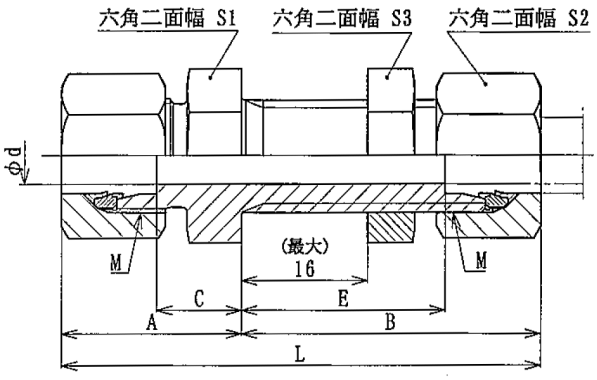

表５　寸法

単位 mm

呼び方	適用管外径	M	d	L（約）	A	B	C	E	S1	S2	S3	耐圧 (MPa)
SV06ZLA3C	6	M12×1.5	4	64	22	42	7	27	17	14	17	31.5
SV08ZLA3C	8	M14×1.5	6	65	23		8		19	17	19	
SV10ZLA3C	10	M16×1.5	8	68	25	43	10	28	22	19	22	
SV12ZLA3C	12	M18×1.5	10	69		44		29	24	22	24	
SV16ZSA3C	16	M24×1.5	12	85	35	50	16.5	31.5	32	30	32	40.0
SV20ZSA3C	20	M30×2	16	94	39	55	17.5	33.5	41	36	41	
SV25ZSA3C	25	M36×2	20	103	44	59	20	35	46	46	46	

エルボユニオン

Ｗ※Ｚ※Ａ３Ｃ

図６　外観寸法

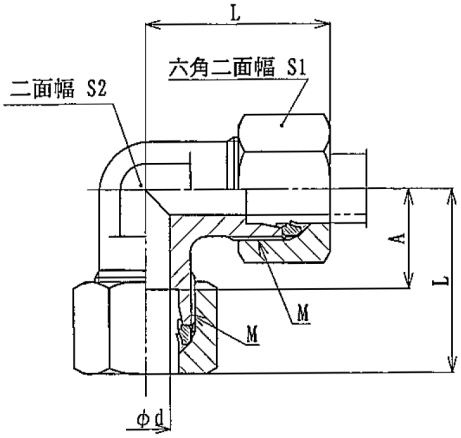

表６　寸法

単位 mm

呼び方	適用管外径	M	d	L（約）	S1	S2	耐圧 (MPa)
W06ZLA3C	6	M12×1.5	4	27	14	12	31.5
W08ZLA3C	8	M14×1.5	6	29	17	14	
W10ZLA3C	10	M16×1.5	8	30	19	17	
W12ZLA3C	12	M18×1.5	10	32	22	19	
W16ZSA3C	16	M24×1.5	12	43	30	24	40.0
W20ZSA3C	20	M30×2	16	48	36	27	
W25ZSA3C	25	M36×2	20	54	46	36	

エルボコネクタ

EW-R-ED スイベル調整 エルボ アッセンブリ

（ＥＷ※Ｚ※Ａ３Ｃ＋ＧＥ※※ＲＥＤＯＭＤＡ３Ｃ 組合せ）

図７　外観寸法

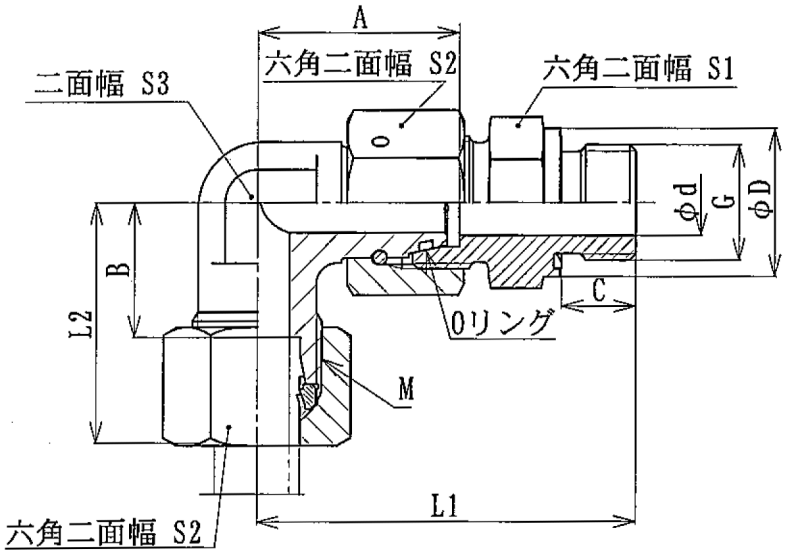

表７　寸法

単位 mm

呼び方	適用管外径	G	M	d	D	L1	L2 (約)	A	B	C	S1	S2	S3	耐圧 (MPa)
EW06ZLREDA3C	6	G 1/8	M12×1.5	4	14	42.5	27	26	12	8	14	14	12	31.5
EW08ZLREDA3C	8	G 1/4	M14×1.5	6	19	49.5	29	27.5	14	12	19	17		
EW10ZLREDA3C	10		M16×1.5	7		52	30	29	15			19	14	
EW12ZLREDA3C	12	G 3/8	M18×1.5	8	22	54	32	29.5	17		22	22	17	
EW16ZSREDA3C	16	G 1/2	M24×1.5	12	27	69	43	36.5	24.5	14	27	30	24	40.0
EW20ZSREDA3C	20	G 3/4	M30×2	16	32	81	48	44.5	26.5	16	32	36	27	
EW25ZSREDA3C	25	G 1	M36×2	20	40	91	54	50	30	18	41	46	36	

呼び方	組合せ（構成）
EW06ZLREDA3C	EW06ZLA3C + GE06LREDOMDA3C
EW08ZLREDA3C	EW08ZLA3C + GE08LREDOMDA3C
EW10ZLREDA3C	EW10ZLA3C + GE10LREDOMDA3C
EW12ZLREDA3C	EW12ZLA3C + GE12LREDOMDA3C
EW16ZSREDA3C	EW16ZSA3C + GE16SREDOMDA3C
EW20ZSREDA3C	EW20ZSA3C + GE20SREDOMDA3C
EW25ZSREDA3C	EW25ZSA3C + GE25SREDOMDA3C

ユニオンティ

T※Z※A3C

図８　外観寸法

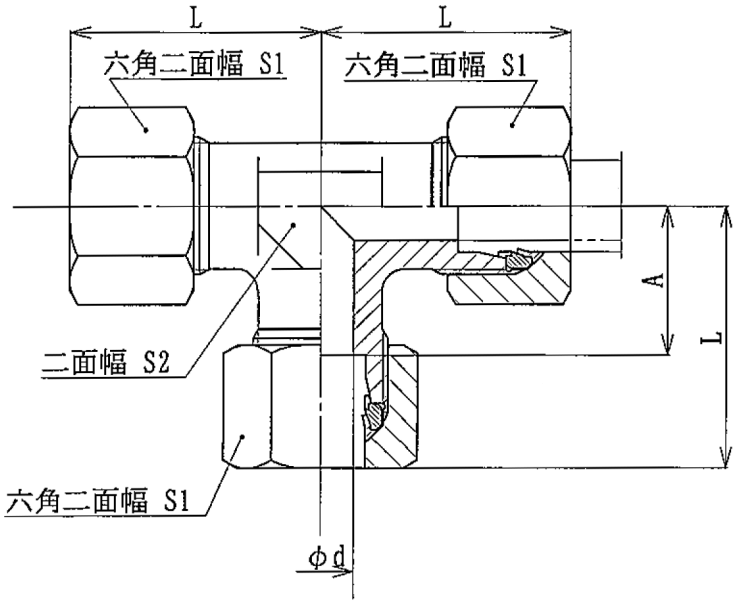

表８　寸法

単位 mm

呼び方	適用管外径	M	d	L1（約）	A	S1	S2	耐圧 (MPa)
T06ZLA3C	6	M12×1.5	4	27	12	14	12	31.5
T08ZLA3C	8	M14×1.5	6	29	14	17	14	
T10ZLA3C	10	M16×1.5	8	30	15	19		
T12ZLA3C	12	M18×1.5	10	32	17	22	17	
T16ZSA3C	16	M24×1.5	12	43	24.5	30	24	40.0
T20ZSA3C	20	M30×2	16	48	26.5	36	27	
T25ZSA3C	25	M36×2	20	54	30	46	36	

おねじ中ティ
ET-R-ED スイベル調整 中ティ アッセンブリ
（ＥＴ※Ｚ※Ａ３Ｃ＋ＧＥ※※ＲＥＤＯＭＤＡ３Ｃ 組合せ）

図９　外観寸法

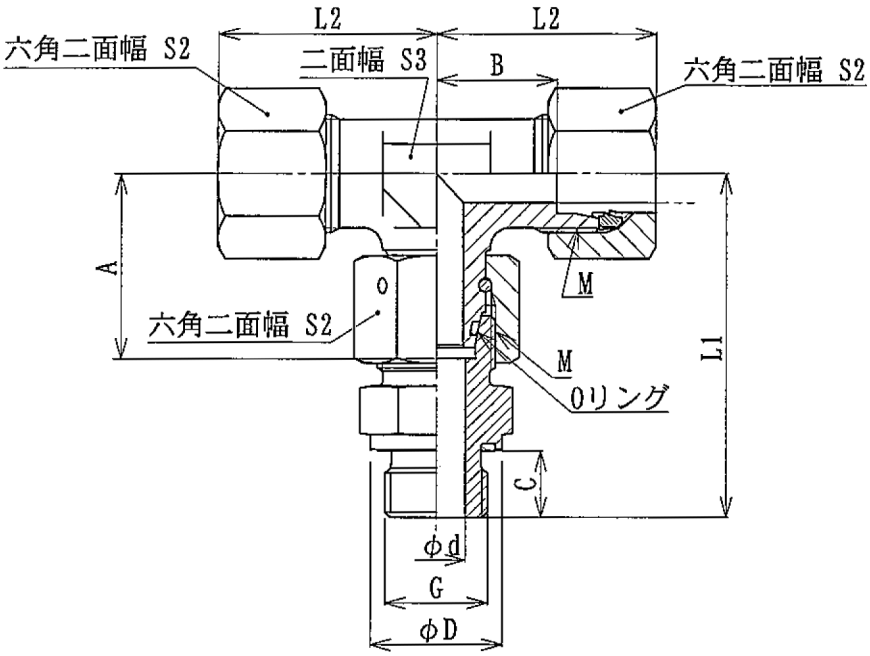

表９　寸法　　単位 mm

呼び方	適用管外径	G	M	d	D	L1	L2 (約)	A	B	C	S1	S2	S3	耐圧 (MPa)
ET06ZLREDA3C	6	G 1/8	M12×1.5	4	14	42.5	27	26	12	8	14	14	12	31.5
ET08ZLREDA3C	8	G 1/4	M14×1.5	6	19	49.5	29	27.5	14	12	19	17		
ET10ZLREDA3C	10		M16×1.5	7		52	30	29	15			19	14	
ET12ZLREDA3C	12	G 3/8	M18×1.5	8	22	54	32	29.5	17		22	22	17	
ET16ZSREDA3C	16	G 1/2	M24×1.5	12	27	69	43	36.5	24.5	14	27	30	24	40.0
ET20ZSREDA3C	20	G 3/4	M30×2	16	32	81	48	44.5	26.5	16	32	36	27	
ET25ZSREDA3C	25	G 1	M36×2	20	40	91	54	50	30	18	41	46	36	

呼び方	組合せ（構成）
ET06ZLREDA3C	ET06ZLA3C + GE06LREDOMDA3C
ET08ZLREDA3C	ET08ZLA3C + GE08LREDOMDA3C
ET10ZLREDA3C	ET10ZLA3C + GE10LREDOMDA3C
ET12ZLREDA3C	ET12ZLA3C + GE12LREDOMDA3C
ET16ZSREDA3C	ET16ZSA3C + GE16SREDOMDA3C
ET20ZSREDA3C	ET20ZSA3C + GE20SREDOMDA3C
ET25ZSREDA3C	ET25ZSA3C + GE25SREDOMDA3C

おねじ片ティ
EL-R-ED スイベル調整 片ティ アッセンブリ
（ＥＬ※Ｚ※Ａ３Ｃ＋ＧＥ※※ＲＥＤＯＭＤＡ３Ｃ 組合せ）

図 10　外観寸法

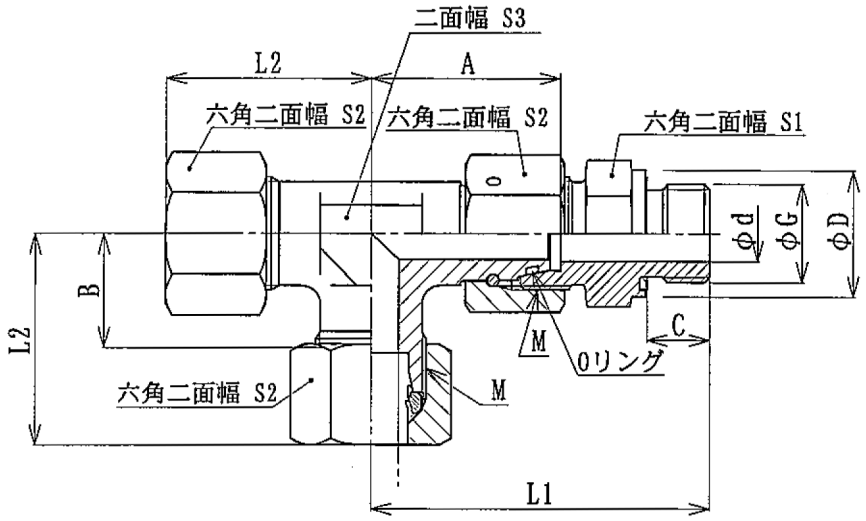

表 10　寸法

単位 mm

呼び方	適用管外径	G	M	d	D	L1	L2 (約)	A	B	C	S1	S2	S3	耐圧 (MPa)
EL06ZLREDA3C	6	G 1/8	M12×1.5	4	14	42.5	27	26	12	8	14	14	12	31.5
EL08ZLREDA3C	8	G 1/4	M14×1.5	6	19	49.5	29	27.5	14	12	19	17		
EL10ZLREDA3C	10		M16×1.5	7		52	30	29	15			19	14	
EL12ZLREDA3C	12	G 3/8	M18×1.5	8	22	54	32	29.5	17			22	22	17
EL16ZSREDA3C	16	G 1/2	M24×1.5	12	27	69	43	36.5	24.5	14	27	30	24	40.0
EL20ZSREDA3C	20	G 3/4	M30×2	16	32	81	48	44.5	26.5	16	32	36	27	
EL25ZSREDA3C	25	G 1	M36×2	20	40	91	54	50	30	18	41	46	36	

呼び方	組合せ（構成）
EL06ZLREDA3C	EL06ZLA3C + GE06LREDOMDA3C
EL08ZLREDA3C	EL08ZLA3C + GE08LREDOMDA3C
EL10ZLREDA3C	EL10ZLA3C + GE10LREDOMDA3C
EL12ZLREDA3C	EL12ZLA3C + GE12LREDOMDA3C
EL16ZSREDA3C	EL16ZSA3C + GE16SREDOMDA3C
EL20ZSREDA3C	EL20ZSA3C + GE20SREDOMDA3C
EL25ZSREDA3C	EL25ZSA3C + GE25SREDOMDA3C

方向調整エルボコネクタ

WH※Z※RKDSA3C

図 11　外観寸法

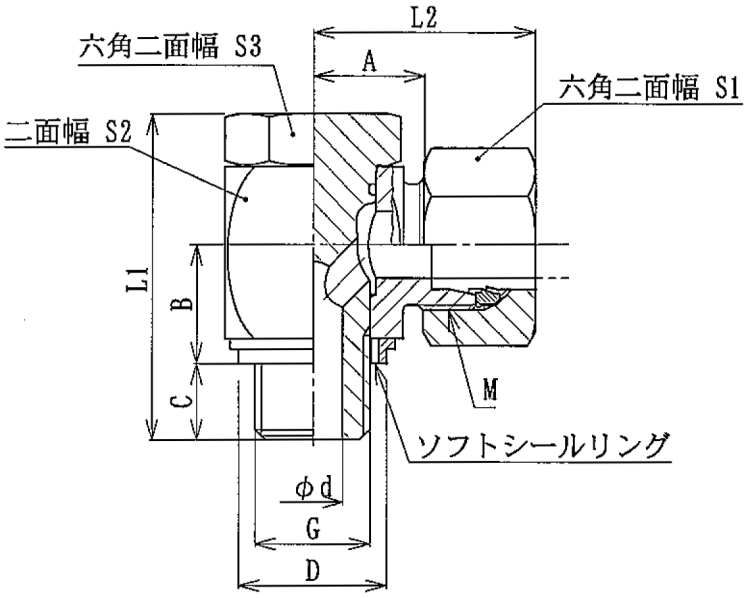

表 11　寸法

単位 mm

呼び方	適用管外径	G	M	d	D	L1	L2	A	B	C	S1	S2	S3	耐圧 (MPa)	ソフトシールリング
WH06ZLRKDSA3C	6	G 1/8	M12×1.5	4.5	14.9	28	27	12	10.5	8	14	17	17	31.5	KDS10A3CX
WH08ZLRKDSA3C	8	G 1/4	M14×1.5	6	17	42	29	14.5	14	12	17	22	19		KDS14A3CX
WH10ZLRKDSA3C	10		M16×1.5		18.9		30	15.5			19				
WH12ZLRKDSA3C	12	G 3/8	M18×1.5	7.5	21.9	48	33	18	16.5		22	27	24		KDS16A3CX
WH16ZSRKDSA3C	16	G 1/2	M24×1.5	11	23.9	59	40	22	21.5	14	30	32	30	40.0	KDS22A3CX
WH20ZSRKDSA3C	20	G 3/4	M30×2	17	26.9	69	48	26.5	24	16	36	41	36		KDS27A3CX
WH25ZSRKDSA3C	25	G 1	M36×2	21	32.9	84	56	31.5	30.5	18	46	50	46		KDS33A3CX

レデューサ

ＲＥＤ※／※Ｚ※Ａ３Ｃ

図 12　外観寸法

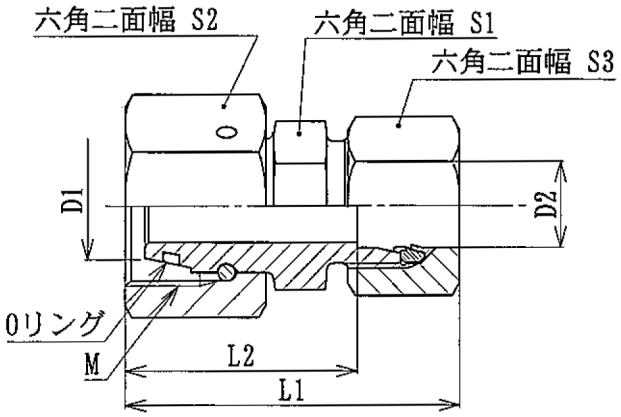

表 12　寸法

単位 mm

呼び方	適用管外径 D1	適用管外径 D2	M	L1	L2	S1	S2	S3	耐圧 (MPa)
RED08/06ZLA3C	8	6	M14×1.5	38	23.5	12	17	14	31.5
RED10/06ZLA3C	10	6	M16×1.5	40	25	14	19		
RED10/08ZLA3C		8						17	
RED12/06ZLA3C	12	6	M18×1.5			17	22	14	
RED12/08ZLA3C		8						17	
RED12/10ZLA3C		10		41	26			19	
RED16/06ZSA3C	16	6	M24×1.5	47	32	22	30	17	40.0
RED16/08ZSA3C		8						19	
RED16/10ZSA3C		10		48	31.5			22	
RED16/12ZSA3C		12						24	
RED16/14ZSA3C		14		51	33	24		27	
RED20/06ZSA3C	20	6	M30×2	51	36	27	36	17	
RED20/08ZSA3C		8						19	
RED20/10ZSA3C		10		52	35.5			22	
RED20/12ZSA3C		12						24	
RED20/14ZSA3C		14		55	37			27	
RED20/16ZSA3C		16			36.5			30	
RED25/06ZSA3C	25	6	M36×2	53	38.5	32	46	17	
RED25/08ZSA3C		8						19	
RED25/10ZSA3C		10		54	38			22	
RED25/12ZSA3C		12						24	
RED25/14ZSA3C		14		57	39.5			27	
RED25/16ZSA3C		16			39			30	
RED25/20ZSA3C		20		61				36	

GZ スイヴェルユニオン

F24

型番	1&2（ミリねじ）	L2（mm）	耐圧（MPa）
GZ06LA3C	M12 X 1.5	32	31.5
GZ08LA3C	M14 X 1.5	32	31.5
GZ10LA3C	M16 X 1.5	33	31.5
GZ12LA3C	M18 X 1.5	33	31.5
GZ16SA3C	M24 X 1.5	39	40.0
GZ20SA3C	M30 X 2	44	40.0
GZ25SA3C	M36 X 2	46	40.0
GZ30ZSA3C	M42 X 2	52	40.0

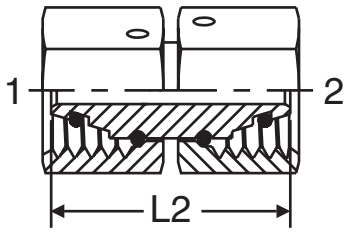

EO-PSR シリーズ（食い込みリングタイプ）

GE-R-KEG オスコネクター　BSPT ねじ

F19

型番	Tube 径（mm）	2 BSPT ねじ	l1（mm）	S1（mm）
GE06LR1/8KEGA3C	6	R 1/8	15	12
GE08LR1/4KEGA3C	8	R 1/4	20	17
GE10LR1/4KEGA3C	10	R 1/4	21	17
GE12LR3/8KEGA3C	12	R 3/8	22	19
GE16SR1/2KEGA3C	16	R 1/2	26.5	27
GE20SR3/4KEGA3C	20	R 3/4	28.5	32
GE25SR1KEGA3C	25	R 1	32	41

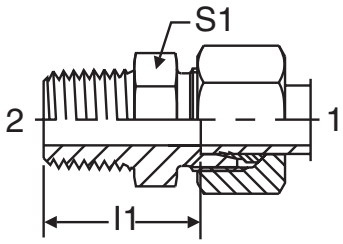

R (BSPT) thread

WE-R-KEG エルボコネクター　BSPT ねじ

F30

型番	Tube 径（mm）	2 BSPT ねじ	l3（mm）	S3（mm）
WE06LR1/8KEGA3C	6	R 1/8	20	12
WE08LR1/4KEGA3C	8	R 1/4	26	14
WE10LR1/4KEGA3C	10	R 1/4	27	17
WE12LR3/8KEGA3C	12	R 3/8	28	19
WE16SR1/2KEGA3C	16	R 1/2	32	24
WE20SR3/4KEGA3C	20	R 3/4	43	27
WE25SR1KEGA3C	25	R 1	48	36

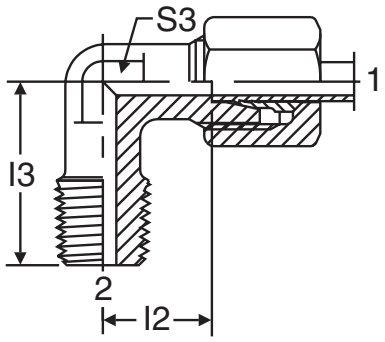

RI-ED BSPP ねじ　レジュ - シング／エキスパンダー　アダプタ

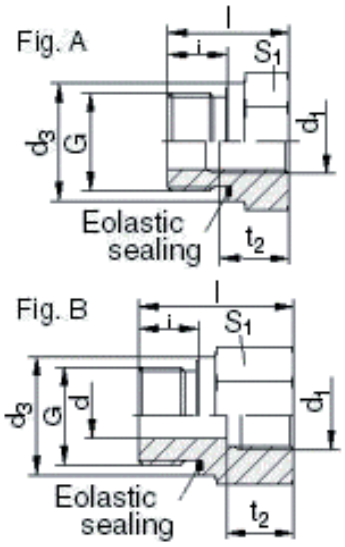

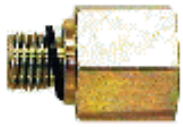

型番	d1（BSPP）	d3（BSPP）	l（mm）	S1（mm）	Fig.
RI1/8EDX1/4A3C	G 1/4	G 1/8 A	31	19	B
RI1/4EDX1/8A3C	G 1/8	G 1/4 A	29	19	B
RI1/4EDX3/8A3C	G 3/8	G 1/4 A	36	24	B
RI3/8EDX1/8A3C	G 1/8	G 3/8 A	22.5	22	A
RI3/8EDX1/2A3C	G 1/2	G 3/8 A	41	30	B
RI1/2EDX3/4A3C	G 3/4	G 1/2 A	46	36	B
RI1/2EDX3/8A3C	G 3/8	G 1/2 A	37	27	B
RI3/4EDX1/2A3C	G 1/2	G 3/4 A	43	32	B
RI3/4EDX3/8A3C	G 3/8	G 3/4 A	26	32	A
RI1EDX1/2A3C	G 1/2	G 1 A	29	41	A
RI1EDX3/8A3C	G 3/8	G 1 A	29	41	A

VSTI R-ED BSPP ねじ　ホロー Hex プラグ

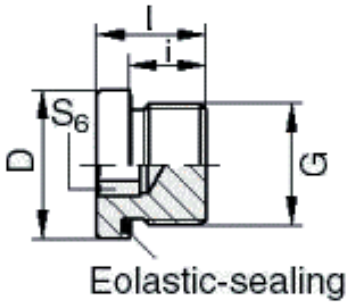

型番	BSPP ねじ	D（mm）	l（mm）	S6（MM）
VSTI1/8EDA3C	G 1/8 A	14	12	5
VSTI1/4EDA3C	G 1/4 A	19	17	6
VSTI3/8EDA3C	G 3/8 A	22	17	8
VSTI1/2EDA3C	G 1/2 A	27	19	10
VSTI3/4EDA3C	G 3/4 A	32	21	12
VSTI1EDA3C	G 1 A	40	22.5	17

ナット

FM※L※A3C

図 13　外観寸法

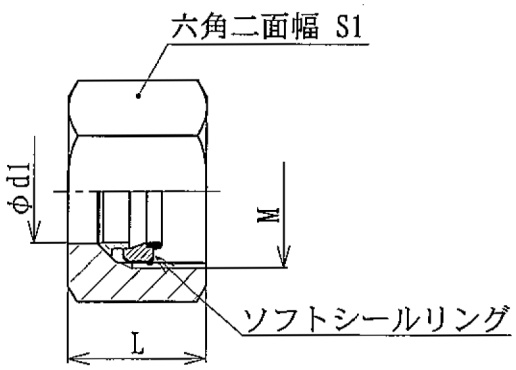

図 14　管接続部詳細図

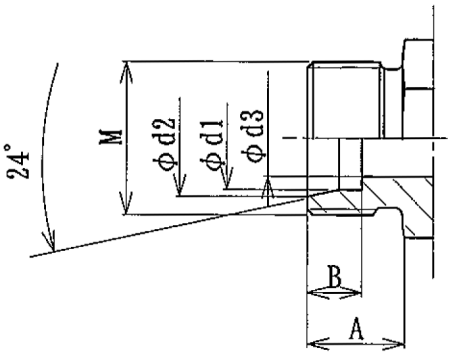

表 13　寸法

単位 mm

呼び方	適用管外径	M	d1	d2	d3	L	A	B	S1	耐圧 (MPa)	ソフトシールリング
FM06LA3C	6	M12×1.5	6	8.1	4	15	10	7	14	31.5	D0Z06L
FM08LA3C	8	M14×1.5	8	10.1	6				17		D0Z08L
FM10LA3C	10	M16×1.5	10	12.3	8	16	11		19		
FM12LA3C	12	M18×1.5	12	14.3	10				22		D0Z10L
FM16SA3C	16	M24×1.5	16	18.3	12	21	14	8.5	30	40.0	D0Z16S
FM20SA3C	20	M30×2	20	22.9	16	24.5	16	10.5	36		D0Z20S
FM25SA3C	25	M36×2	25	27.9	20	27	18	12	46		D0Z25S

仕様

表 14　仕様

使用流体	石油系作動油、石油系潤滑油
最高使用圧力　MPa	Lシリーズ 31.5、Sシリーズ 40
周囲温度範囲及び使用流体温度範囲　℃	−25〜100

主要部品材料

表 15　主要部品材料

部品名	材　料	表面処理
本体	S15C（JIS G 4051）相当	A3C めっき ［電気亜鉛メッキ、有色クロメート処理 EP-FC/Zn (3-c2) 相当］
ナット	S35C（JIS G 4051）相当	
リング	S10C（JIS G 4051）相当	
シール	NBR	——

EO-2 をゴムホースとつなぐ
G ネジポートを ED シール付き EO-2
GE＊＊ LZEDA3C からファンクショナルナットを外し、
ゴムホースの口金をつなぐ

カタログ 4100 D3 ページから再構成

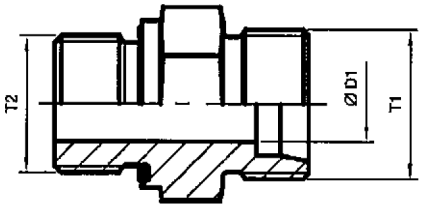

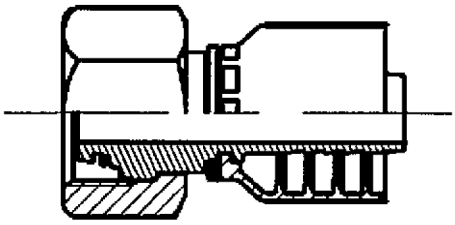

つなぎの例

G1/2 GE22LZEDA3C　　1CA43-22-12　　482TC-12

サイズ	D1 チューブ 外径 (mm)	T1 M ネジ	M ネジ 外径 (mm)	T2 ポートネジ BSPP	
L	06	M12×1.5	12.0	G 1/8 A	1CAxx-6-yy
	08	M14×1.5	14.0	G 1/4 A	1CAxx-8-yy
	10	M16×1.5	16.0	G 1/4 A	1CAxx-10-yy
	12	M18×1.5	18.0	G 3/8 A	1CAxx-12-yy
	15	M22×1.5	22.0	G 1/2 A	1CAxx-15-yy
	18	M26×1.5	26.0	G 1/2 A	1CAxx-18-yy
	22	M30×2	30.0	G 3/4 A	1CAxx-22-yy
	28	M36×2	36.0	G 1 A	1CAxx-28-yy
	35	M45×2	45.0	G 1 1/4 A	1CAxx-35-yy
	42	M52×2	52.0	G 1 1/2 A	1CAxx-42-yy
S	06	M14×1.5	14.0	G 1/4 A	1C9xx-6-yy
	08	M16×1.5	16.0	G 1/4 A	1C9xx-8-yy
	10	M18×1.5	18.0	G 3/8 A	1C9xx-10-yy
	12	M20×1.5	20.0	G 3/8 A	1C9xx-12-yy
	14	M22×1.5	22.0	G 1/2 A	1C9xx-14-yy
	16	M24×1.5	24.0	G 1/2 A	1C9xx-16-yy
	20	M30×2	30.0	G 3/4 A	1C9xx-20-yy
	25	M36×2	36.0	G 1 A	1C9xx-25-yy
	30	M42×2	45.0	G 1 1/4 A	1C9xx-30-yy
	38	M52×2	52.0	G 1 1/2 A	1C9xx-38-yy

ホースの継ぎ手の品番の読み方
xx：ホース金具のシリーズ名　　例）43 シリーズ
yy：ホースのサイズの呼び径　　yy/16 という意味

口金の種類　EO-2 L シリーズホース金具
（1CA ストレート 1CE 45° エルボ 1CF 90° エルボ）

1CA43 メス メトリックネジ L タイプ（EO-2 L タイプ適合）
回転ナットタイプ - ストレート（24° コーン O リング付）
規格：ISO 12151-2 - SWS

注意 1： ホースアッセン全体の長さから、B+C を引くことにより、ホースの切断長さが出ます。
注意 2： EO-2 L シリーズに適合。

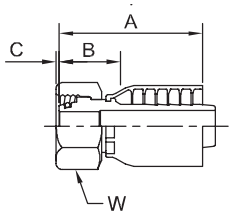

# パーツ番号	ネジサイズ形状			ホースサイズ		A 寸法		C 寸法		W ヘッド形状サイズ	B 寸法	
	mm			インチ		インチ	mm	インチ	mm	mm	インチ	mm
1CA43-6-4	6	M12x1,5	-6	1/4	-4	1.81	46	-0.02	-1	14	1.06	27
1CA43-8-4	8	M14x1,5	-8	1/4	-4	1.68	43	-0.01	0	19	0.88	22
1CA43-10-5	10	M16x1,5	-10	5/16	-5	1.73	44	0.04	1	19	0.82	21
1CA43-12-6	12	M18x1,5	-12	3/8	-6	2.17	55	0.03	1	22	1.02	26
1CA43-15-8	15	M22x1,5	-15	1/2	-8	2.52	64	0.07	2	27	1.14	29
1CA43-18-10	18	M26x1,5	-18	5/8	-10	3.02	77	0.02	1	32	1.61	41
1CA43-18-12	18	M26x1,5	-18	3/4	-12	2.56	65	0.02	1	32	1.11	28
1CA43-22-12	22	M30x2	-22	3/4	-12	2.83	72	0.13	3	36	1.30	33
1CA43-28-16	28	M36x2	-28	1	-16	3.35	85	0.14	4	46	1.57	40
1CA43-35-20	35	M45x2	-35	1-1/4	-20	3.28	83	0.00	0	50	1.55	39

1CE43 メス メトリックネジ L タイプ（EO-2 L タイプ適合）
回転ナットタイプ - 45° エルボ（24° コーン O リング付）
規格：ISO 12151-2 - SWE45

注意：EO-2 L シリーズに適合。

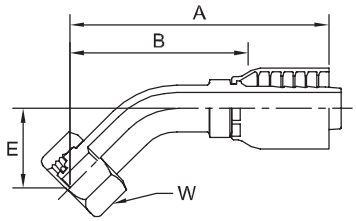

# パーツ番号	ネジサイズ形状			ホースサイズ		A 寸法		E 寸法		W ヘッド形状サイズ	B 寸法	
	mm			インチ		インチ	mm	インチ	mm	mm	インチ	mm
1CE43-10-6	10	M16x1,5	-10	3/8	-6	3.43	87	0.73	19	19	2.44	62
1CE43-12-6	12	M18x1,5	-12	3/8	-6	2.87	73	0.87	22	22	1.73	44
1CE43-15-8	15	M22x1,5	-15	1/2	-8	3.39	86	0.87	22	27	2.00	51
1CE43-22-12	22	M30x2	-22	3/4	-12	3.82	97	0.98	25	36	2.28	58

1CF43 メス メトリックネジ L タイプ（EO-2 L タイプ適合）
回転ナットタイプ - 90° エルボ（24° コーン O リング付）
規格：ISO 12151-2 - SWE

注意：EO-2 L シリーズに適合。

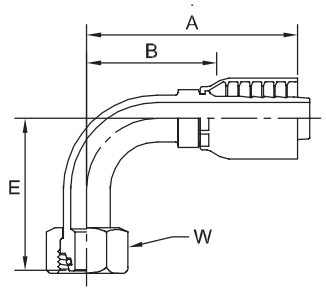

# パーツ番号	ネジサイズ形状			ホースサイズ		A 寸法		E 寸法		W ヘッド形状サイズ	B 寸法	
	mm			インチ		インチ	mm	インチ	mm	mm	インチ	mm
1CF43-10-5	10	M16x1,5	-10	5/16	-5	2.30	58	1.16	29	19	1.46	37
1CF43-10-6	10	M16x1,5	-10	3/8	-6	2.56	65	1.38	35	19	1.58	40
1CF43-12-6	12	M18x1,5	-12	3/8	-6	2.40	61	1.22	31	22	1.40	36
1CF43-15-8	15	M22x1,5	-15	1/2	-8	2.95	75	1.65	42	27	1.57	40
1CF43-18-10	18	M26x1.5	-18	5/8	-10	3.17	81	1.77	45	32	1.71	43
1CF43-22-12	22	M30x2	-22	3/4	-12	3.54	90	2.09	53	36	2.00	51
1CF43-35-20	35	M45x2	-35	1-1/4	-20	4.72	120	3.11	79	50	2.87	73

口金の種類　EO-2 S シリーズホース金具
（1C9 ストレート 10C 45° エルボ 11C 90° エルボ）

1C943 メス メトリックネジ S タイプ（EO-2 S タイプ適合）
回転ナットタイプ - ストレート（24° コーン O リング付）
規格：ISO 12151-2 - SWS

注意 1： ホースアッセン全体の長さから、B+C を引くことにより、ホースの切断長さが出ます。
注意 2： EO-2 S シリーズに適合。

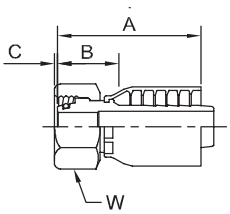

# パーツ番号	ネジサイズ形状			ホースサイズ		A 寸法		E 寸法		W ヘッド形状サイズ	B 寸法	
	mm			インチ		インチ	mm	インチ	mm	mm	インチ	mm
1C943-8-4	8	M16x1,5	-8	1/4	-4	1.64	42	0.01	0	19	1.18	30
1C943-10-4	10	M18x1,5	-10	1/4	-4	1.64	42	0.01	0	22	1.18	30
1C943-10-6	10	M18x1,5	-10	3/8	-6	1.97	50	0.01	0	22	0.83	21
1C943-12-5	12	M20x1,5	-12	5/16	-5	1.80	46	0.03	1	24	0.99	25
1C943-12-6	12	M20x1,5	-12	3/8	-6	1.99	51	0.03	1	24	1.04	26
1C943-14-6	14	M22x1,5	-14	3/8	-6	2.05	52	0.03	1	27	1.17	30
1C943-16-8	16	M24x1,5	-16	1/2	-8	2.33	59	0.09	2	30	1.15	29
1C943-20-10	20	M30x2	-20	5/8	-10	2.59	66	0.05	1	36	1.22	31
1C943-20-12	20	M30x2	-20	3/4	-12	2.59	66	0.05	1	36	1.22	31
1C943-25-12	25	M36x2	-25	3/4	-12	2.67	68	0.10	3	46	1.24	31
1C943-25-16	25	M36x2	-25	1	-16	3.07	78	0.10	3	46	1.30	33
1C943-30-16	30	M42x2	-30	1	-16	3.19	81	0.19	5	50	1.60	41
1C943-38-20^	38	M52x2	-38	1-1/4	-20	3.35	85	0.23	6	60	1.70	43

10C43 メス メトリックネジ S タイプ（EO-2 S タイプ適合）
回転ナットタイプ - 45° エルボ（24° コーン O リング付）
規格：ISO 12151-2 - SWE45

注意：EO-2 S シリーズに適合。
^　：金型は 83C-A20H 使用のこと。

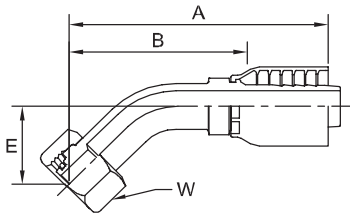

# パーツ番号	ネジサイズ形状			ホースサイズ		A 寸法		E 寸法		W ヘッド形状サイズ	B 寸法	
	mm			インチ		インチ	mm	インチ	mm	mm	インチ	mm
10C43-12-6	12	M20x1,5	-12	3/8	-6	3.28	83	0.87	22	24	2.28	58
10C43-16-8	16	M24x1,5	-16	1/2	-8	3.96	101	0.96	24	30	2.71	69
10C43-20-10	20	M30x2	-20	5/8	-10	4.78	121	1.12	28	36	3.37	86
10C43-25-12	25	M36x2	-25	3/4	-12	3.97	101	1.06	27	46	2.40	61
10C43-30-16	30	M42x2	-30	1	-16	4.65	118	1.22	31	50	2.87	73
10C43-38-20^	38	M52x2	-38	1-1/4	-20	4.96	126	1.30	33	60	1.89	48

11C43 メス メトリックネジ S タイプ（EO-2 S タイプ適合）
回転ナットタイプ - 90° エルボ（24° コーン O リング付）
規格：ISO 12151-2 - SWE

注意：EO-2 S シリーズに適合。
^　：金型は 83C-A20H 使用のこと。

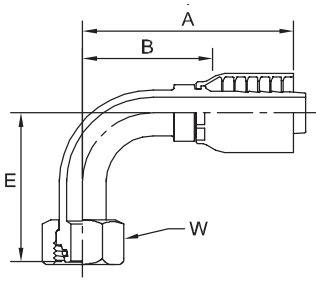

# パーツ番号	ネジサイズ形状			ホースサイズ		A 寸法		E 寸法		W ヘッド形状サイズ	B 寸法	
	mm			インチ		インチ	mm	インチ	mm	mm	インチ	mm
11C43-8-4	8	M16x1,5	-8	1/4	-4	1.83	46	1.26	32	19	1.41	36
11C43-10-4	10	M18x1,5	-10	1/4	-4	2.45	62	1.34	34	22	1.71	43
11C43-12-5	12	M20x1,5	-12	5/16	-5	2.30	58	1.22	31	24	1.51	38
11C43-12-6	12	M20x1,5	-12	3/8	-6	2.36	60	1.48	38	24	1.36	35
11C43-14-6	14	M22x1,5	-14	3/8	-6	2.35	60	1.48	38	27	1.35	34
11C43-16-8	16	M24x1,5	-16	1/2	-8	2.94	75	1.75	44	30	1.69	43
11C43-20-10	20	M30x2	-20	5/8	-10	3.45	88	2.17	55	36	2.04	52
11C43-25-12	25	M36x2	-25	3/4	-12	3.74	95	2.17	55	46	2.22	56
11C43-30-16	30	M42x2	-30	1	-16	4.45	113	2.64	67	50	2.64	67
11C43-38-20^	38	M52x2	-38	1-1/4	-20	5.67	144	2.87	73	60	2.99	76

以上の対応ホース（金具 43 シリーズ）

自動車メーカー様　御指定ホース　381 シリーズ
140K 油圧系には、－ 20（11/4–31.75 mm）まで使用可能

381

ノンスカイブ　油圧ホース　規格：**SAE 100R2**
タイプ **AT - ISO 1436** タイプ **2AT - EN 853** タイプ **2SN**

# ホースの品番	ホース内径		ホース外径		常用使用圧力		破壊圧力		最小曲げ半径		重量		カシメタイプ金具		リユーザブル金具	
	インチ	mm	インチ	mm	psi	MPa	psi	MPa	インチ	mm	lbs/ft	kg/m	シリーズ	ページ	シリーズ	ページ
381-4	1/4	6,3	0.59	15	5800	40	23200	160	4	100	0.26	0,39	43	B-23	30	B-147
381-5	5/16	8	0.65	17	5250	36	21000	144	4-1/2	115	0.28	0,42	43	B-23		
381-6	3/8	10	0.75	19	5000	34,5	20000	138	5	130	0.37	0,55	43	B-23	30	B-147
381-8	1/2	12,5	0.88	22	4250	29,5	17000	118	7	180	0.45	0,67	43	B-23	30	B-147
381-10	5/8	16	1.00	25	3625	25	14500	100	8	200	0.52	0,77	43	B-23	30	B-147
381-12	3/4	19	1.16	29	3125	21,5	12500	86	9-1/2	240	0.67	1,00	43	B-23	30	B-147
381-16	1	25	1.50	38	2500	17,5	10000	70	12	300	1.00	1,49	43	B-23	30	B-147
381-20	1-1/4	31,5	1.86	47	2250	15,5	9000	62	16-1/2	420	1.44	2,16	43	B-23	30	B-147
381-24	1-1/2	38	2.14	54	1800	12,5	7200	50	20	500	1.82	2,72	43	B-23	30	B-147
381-32	2	51	2.64	67	1300	9	5200	36	25	630	2.23	3,35	43	B-23	30	B-147

構造：内皮は、耐油性の高いニトリルポリマーで、27ACN 相当、補強曹は 2 層スティールブレイド、MSHA 規格の外皮。
適用流体：石油ベースの油脂、潤滑油／適用温度：－ 40 ℃～＋ 100 ℃、ポリマー系油脂：～ 65 ℃まで対応。
その他の流体の適用温度は、G18、19 ページ参照。
金具：カシメタイプ　43 シリーズ使用、フィールドアタッチャブル金具は、30 シリーズ金具使用。
注意：パーカーノンスカイブ金具の使用には、ホースの皮むきをしない事。

サイズ －20 まで 210K 系油圧に対応するホース

451TC/ST

油圧ホース　ノンスカイブ　規格：**SAE 100R17**
TC ：耐磨耗 ／ ST ：超耐磨耗タイプが選択可能

# ホースの品番	ホース内径		ホース外径		使用圧力		破壊圧力		最小曲げ半径		重量		カシメタイプ金具		リユーザブル金具	
	インチ	mm	インチ	mm	psi	MPa	psi	MPa	インチ	mm	lbs/ft	kg/m	シリーズ	ページ	シリーズ	ページ
451TC-4	1/4	6,3	0.52	13	3000	21,0	12000	84,0	2	50	0.16	0,24	43	B-23		
451TC-6	3/8	10	0.68	17	3000	21,0	12000	84,0	2-1/2	65	0.23	0,34	43	B-23		
451TC-8	1/2	12,5	0.80	20	3000	21,0	12000	84,0	3-1/2	90	0.35	0,52	43	B-23		
451TC-10	5/8	16	0.94	24	3000	21,0	12000	84,0	4	100	0.44	0,66	43	B-23		
451TC-12	3/4	19	1.10	28	3000	21,0	12000	84,0	4-3/4	120	0.58	0,86	43	B-23		
451TC-16	1	25	1.40	35	3000	21,0	12000	84,0	6	150	0.79	1,17	43	B-23		
451TC-20	1-1/4	31,5	1.85	47	3000	21,0	12000	84,0	8-1/4	210	1.50	2,23	43	B-23		
451ST-4	1/4	6,3	0.52	13	3000	21,0	12000	84,0	2	50	0.16	0,24	43	B-23		
451ST-6	3/8	10	0.68	17	3000	21,0	12000	84,0	2-1/2	65	0.23	0,34	43	B-23		
451ST-8	1/2	12,5	0.80	20	3000	21,0	12000	84,0	3-1/2	90	0.35	0,52	43	B-23		
451ST-10	5/8	16	0.94	24	3000	21,0	12000	84,0	4	100	0.44	0,66	43	B-23		
451ST-12	3/4	19	1.10	28	3000	21,0	12000	84,0	4-3/4	120	0.58	0,86	43	B-23		
451ST-16	1	25	1.40	35	3000	21,0	12000	84,0	6	150	0.79	1,17	43	B-23		
451ST-20	1-1/4	31,5	1.85	47	3000	21,0	12000	84,0	8-1/4	210	1.50	2,23	43	B-23		

451TC（タフカバー）の構造：内皮ニトリルポリマー
補強層 - 1 層、スティールワイヤーブレイド、外皮：耐油、耐候、耐磨耗、MSHA 規格。

451ST（スパータフカバー）の構造：内皮ニトリルポリマー
補強層 - 1 層、スティールワイヤーブレイド、外皮：耐油、耐候、超耐磨耗、MSHA 規格。

アプリケーション、温度範囲：耐磨耗性を必要とするアプリケーション向き、21 MPa ホース
ほとんどの石油系に適合します。
使用温度範囲：－ 40 ℃～＋ 100 ℃（作動油系、潤滑油系、その他は、G18、19 ページ参照）
圧力：－ 4 ～ －20 サイズ、21 MPa（3000 PSI）
注意：このホースは、皮むきをしないで、カシメをする事。

チューブ選定基準

外径 Ø (mm)	公差	肉圧 (mm)	内径 Ø (mm)
6	± 0.1	1	4
6		1.5	3
6		2	2
6		2.25	1.5
8	± 0.1	1	6
8		1.5	5
8		2	4
8		2.5	3
10	± 0.1	1	8
10		1.5	7
10		2	6
10		2.5	5
10		3	4
12	± 0.08	1	10
12		1.5	9
12		2	8
12		2.5	7
12		3	6
12		3.5	5
15	± 0.08	1	13
15		1.5	12
15		2	11
15		2.5	10
15		3	9
16	± 0.08	1.5	13
16		2	12
16		2.5	11
16		3	10
18	± 0.08	1	16
18		1.5	15
18		2	14
18		2.5	13
18		3	12
20	± 0.08	1.5	17
20		2	16
20		2.5	15
20		3	14
20		3.5	13
20		4	12
22	± 0.08	1	20
22		1.5	19
22		2	18
22		2.5	17
22		3	16
25	± 0.08	2	21
25		2.5	20
25		3	19
25		4	17
25		4.5	16

JIS ホースアダプター（30° メスシート）

F3T4 30° メスシート　オスコネクター　I4

型番	1 BSPP	2 BSPT	H（インチ）	L（インチ）
4F3T4S	1/4-19.	1/4-19.	0.75	1.46
6F3T4S	3/8-19.	3/8-19.	0.88	1.59
8F3T4S	1/2-14.	1/2-14.	1.06	1.89

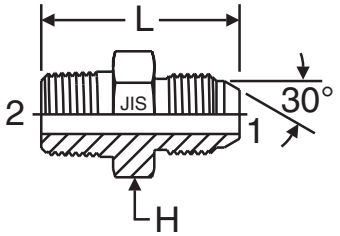

V3T4 30° メスシート　45° エルボ　I4

型番	1 BSPP	2 BSPT	L4（インチ）	L5（インチ）	U（インチ）
4V3T4S	1/4-19.	1/4-19.	0.75	0.87	0.56
6V3T4S	3/8-19.	3/8-19.	0.87	0.97	0.75
8V3T4S	1/2-14.	1/2-14.	1.06	1.1	0.88

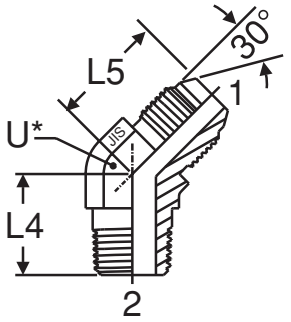

C3T4 30° メスシート　90° エルボ　I4

型番	1 BSPP	2 BSPT	L1（インチ）	L2（インチ）	U（インチ）
4C3T4S	1/4-19.	1/4-19.	1	0.98	0.56
6C3T4S	3/8-19.	3/8-19.	1.18	1.14	0.75
8C3T4S	1/2-14.	1/2-14.	1.42	1.33	0.88

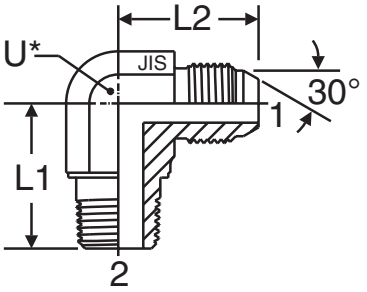

弊社ホース金具の場合、FU 型　金具に装着します。

JIS ホースアダプター（60° コーン）

F3P4 60° コーン　オスコネクター　I4

型番	1 BSPP	2 BSPT	H（インチ）	L（インチ）
4F3P4S	1/4-19.	1/4-19.	0.75	1.44
6F3P4S	3/8-19.	3/8-19.	0.88	1.5
8F3P4S	1/2-14.	1/2-14.	1.06	1.81

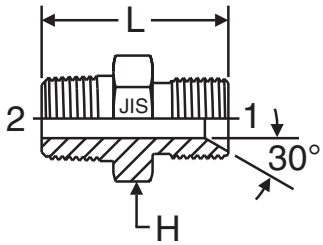

V3P4 60° コーン　45° エルボ　I6

型番	1 BSPP	2 BSPT	L4（インチ）	L6（インチ）	U（インチ）
4V3P4S	1/4-19.	1/4-19.	0.75	0.81	0.56
6V3P4S	3/8-19.	3/8-19.	0.87	0.91	0.75
8V3P4S	1/2-14.	1/2-14.	1.06	1.05	0.88

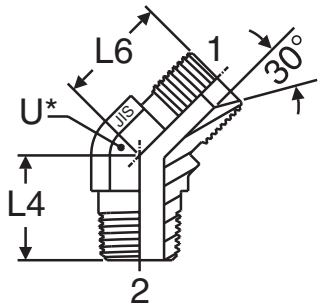

C3P4 60° コーン　90° エルボ　I6

型番	1 BSPP	2 BSPT	L1（インチ）	L3（インチ）	U（インチ）
4C3P4S	1/4-19.	1/4-19.	1	0.96	0.56
6C3P4S	3/8-19.	3/8-19.	1.18	1.14	0.75
8C3P4S	1/2-14.	1/2-14.	1.42	1.28	0.88

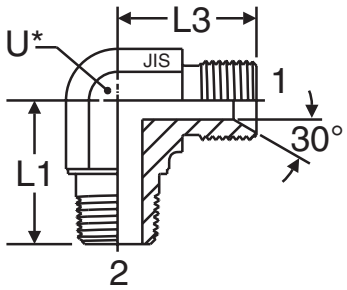

弊社ホース金具の場合、GU 型　金具に装着します。

空圧用　プッシュイン継手

FSC オスコネクター
（ミリチュービング、BSPT ネジ）

型番	チューブ径（mm）	BSPTネジ
FSC04-M5	4	M5
FSC04-1/8	4	1/8
FSC04-1/4	4	1/4
FSC06-M5	6	M5
FSC06-1/8	6	1/8
FSC06-1/4	6	1/4
FSC06-3/8	6	3/8
FSC08-1/8	8	1/8
FSC08-1/4	8	1/4
FSC08-3/8	8	3/8
FSC08-1/2	8	1/2
FSC10-1/8	10	1/8
FSC10-1/4	10	1/4
FSC10-3/8	10	3/8
FSC10-1/2	10	1/2
FSC12-1/4	12	1/4
FSC12-3/8	12	3/8
FSC12-1/2	12	1/2

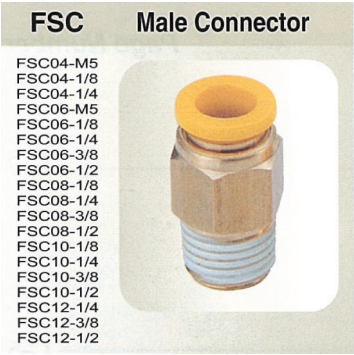

FSE オスエルボー
（ミリチュービング、BSPT ネジ）

型番	チューブ径（mm）	BSPTネジ
FSE04-M5	4	M5
FSE04-1/8	4	1/8
FSE04-1/4	4	1/4
FSE06-M5	6	M5
FSE06-1/8	6	1/8
FSE06-1/4	6	1/4
FSE06-3/8	6	3/8
FSE08-1/8	8	1/8
FSE08-1/4	8	1/4
FSE08-3/8	8	3/8
FSE08-1/2	8	1/2
FSE10-1/8	10	1/8
FSE10-1/4	10	1/4
FSE10-3/8	10	3/8
FSE10-1/2	10	1/2
FSE12-1/4	12	1/4
FSE12-3/8	12	3/8
FSC12-1/2	12	1/2

PFC スピードコントローラー　エルボ型
（ミリチュービング、BSPT ネジ）

型番	チューブ径（mm）	BSPTネジ
FSC04-M5	4	M5
FSC06-M5	6	M5
FSC04-1/8	4	1/8
FSC06-1/8	6	1/8
FSC08-1/8	8	1/8
FSC04-1/4	4	1/4
FSC06-1/4	6	1/4
FSC08-1/4	8	1/4
FSC10-1/4	10	1/4
FSC12-1/4	12	1/4
FSC6-3/8	6	3/8
FSC8-3/8	8	3/8
FSC10-3/8	10	3/8
FSC12-3/8	12	3/8
FSC10-1/2	10	1/2
FSC12-1/2	12	1/2

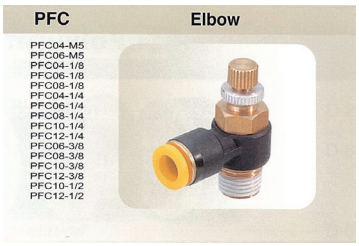

PHHU ポリウレタンチューブ
（ミリサイズ）

型番	OD（mm）	ID（mm）
PHHU-4X2	4	M5
PHHU-6X4	6	M5
PHHU-8X5	4	1/8
PHHU-10X6.5	6	1/8
PHHU-12X8	8	1/8

色：黒、青、クリア