1、金具形状１００１・・・・・2
2、１００２ ・・・・・・・・・3
3、１００４・・・・・・・・・4
4、１００５・・・・・・・・・5
5、ＭＬ４５ ・・・・・・・・・6
6、ＭＬ９０・・・・・・・・・7
7、ＦＥＬ４５・・・・・・・・8
8、ＦＥＬ９０・・・・・・・・9
9、０４９０・・・・・・・・・10
１０、０４９０Ｍ ・・・・・・・11
１１、ＭＥＴＳＴ・・・・・・・12
１２、ＭＥＴ４５・・・・・・・13
１３、ＭＥＴ９０・・・・・・・14
１４、６００７・・・・・・・・15
１５、６００７Ｍ・・・・・・・16
１６、６０１０・・・・・・・・17
１７、６０１０Ｍ・・・・・・・18
１８、６０１３・・・・・・・・19
１９、６０１３・・・・・・・・20
２０、６０１５・・・・・・・・21
２１、６０１０・・・・・・・・22
２２、６０２８・・・・・・・・23
２３、６０２８・・・・・・・・24
２４、６１２８・・・・・・・・25
２５、６２２８・・・・・・・・26
２６、６０７２・・・・・・・・27
２７、６０７３・・・・・・・・28
２８、６０７４・・・・・・・・29
２９、６０７４・・・・・・・・30
３０、６０７５・・・・・・・・31
３１、ＨＩＡＢ・・・・・・・・32
３２、ＳＳＦＳＴ・・・・・・・33
３３、ＳＳＦ４５・・・・・・・34
３４、ＳＳＦ９０・・・・・・・35
３５、ＳＳＦ９０・・・・・・・36
３６、ＳＳＦ１０・ＳＳＦ１１・37
３７、ＳＳＦ１５・ＳＳＦ２０・38
３８、ＳＦ１１５・ＳＦ１３５・39
３９、ＨＳＦＳＴ・・・・・・・40
４０、ＨＳＦ４５・・・・・・・41
４１、ＨＳＦ９０・・・・・・・42
４２、ＨＳＦ３０・ＨＳＦ６７・43
４３、ＨＳＦ７０・ＨＳＦ７５・44
４４、ＫＳＦＳＴ・・・・・・・45
４５、ＫＳＦ４５・・・・・・・46
４６、ＫＳＦ９０・・・・・・・47
４７、ＫＳＦ１１・ＫＳＦ２２・48
４８、ＫＨＦＳＴ・ＫＨＦ４５・49
４９、ＫＨＦ９０・・・・・・・50
５０、ＫＨＦ１５・・・・・・・51
５１、ＳＨＡ９０・ＳＨＢＳＴ・52
５２、ＦＨＢ・ＦＨＧ・・・・・53

フィールドクリンプ用ホース金具

金具形状

1001

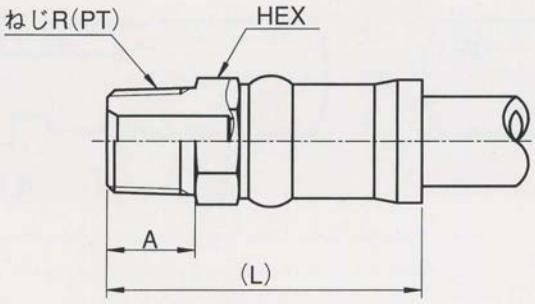

【特徴】
JIB B 8363
管用テーパーおねじ

ホース内径	金具品番	ねじR(PT)	A	HEX	L	備　考
6	GKC1001 6	1/4	13	17	50.5	
	GKC1001 -0204	1/8	10	17	47.5	
	GKC1001 -0604	3/8	15	19	52.5	
9	GKC1001 9	3/8	15	19	54.5	
	GKC1001 -0406	1/4	13	19	52.5	
	GKC1001 -0806	1/2	18	22	57.5	
12	KKC1001 12	1/2	18	22	62.5	
	KKC1001 -0608	3/8	15	22	59.5	
	KKC1001 -1208	3/4	20	30	67.5	
	KKC1001 12AAD	1/4	13	22	57.5	
15	GKC1001 -1210	3/4	20	30	78.5	
19	GKC1001 19	3/4	20	30	85.0	
	GKC1001 -1612	1	22	36	89.0	
	GKC1001 19AAA	3/4	20	30	85.0	バイブロ用（内径φ12）
25	GKC1001 25	1	22	36	94.0	
	GKC1001 25AAA	1	22	36	94.0	バイブロ用（内径φ16）
32	GKC1001 32	1 1/4	25	46	115.0	
	GNC1001 32	1 1/4	25	46	103.5	
38	GKC1001 38	1 1/2	25	50	135.0	
	KKC1001 38	1 1/2	25	50	135.0	
	GNC1001 38	1 1/2	25	50	111.5	
	AKC1001 38	1 1/2	25	50	135.0	
50	GKC1001 50	2	30	65	157.0	
	KKC1001 50	2	30	65	157.0	
	GNC1001 50	2	30	65	124.5	

フィールドクリンプ用ホース金具

金具形状

1002

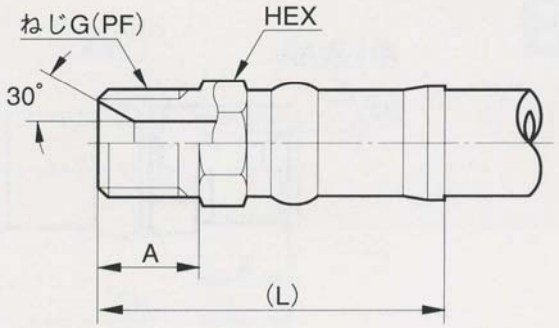

【特徴】
JIB B 8363
管用平行おねじ

ホース内径	金具品番	ねじG(PF)	A	HEX	L
6	GKC 1002 6	1/4	13	17	50.5
	GKC 1002 -0204	1/8	10	17	47.5
	GKC 1002 -0604	3/8	15	19	52.5
	GKC 1002 6AAB	1/4	25	17	62.5
9	GKC 1002 9	3/8	15	19	54.5
	GKC 1002 -0406	1/4	13	17	52.5
	GKC 1002 -0806	1/2	18	22	57.5
12	KKC 1002 12	1/2	18	22	62.5
	KKC 1002 -0608	3/8	15	22	59.5
	KKC 1002 -1208	3/4	20	30	67.5
	KKC 1002 12AAA	1/2	40	22	84.5
15	GKC 1002 -1210	3/4	20	30	78.5
19	GKC 1002 19	3/4	20	30	85.0
	GKC 1002 -1612	1	22	36	89.0
25	GKC 1002 25	1	22	36	94.0
32	GKC 1002 32	1 1/4	25	46	115.0
	GKC 1002 -2420	1 1/2	25	50	135.0
	KKC 1002 32	1 1/4	25	46	115.0
38	GKC 1002 38	1 1/2	25	50	135.0
	AKC 1002 38	1 1/2	25	50	134.0
	GNC 1002 38	1 1/2	25	50	111.5
50	GKC 1002 50	2	30	65	157.0
	KKC 1002 50	2	30	65	157.0
	GNC 1002 50	2	30	65	124.5

フィールドクリンプ用ホース金具

金具形状

1004

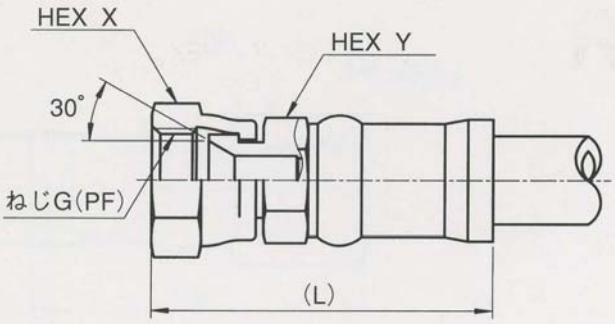

【特徴】
JIS B 8363
管用平行めねじメスシート

ホース内径	金具品番	ねじG(PF)	HEX X	HEX Y	L	備　考
6	GKC1004 6	1/4	19	17	55.5	
	GKC1004 -0204	1/8	14	17	53.5	
	GKC1004 -0604	3/8	22	19	57.5	
9	GKC1004 9	3/8	22	19	59.5	
	GKC1004 -0406	1/4	19	19	57.5	
	GKC1004 -0806	1/2	27	22	62.0	
	GKC1004 9AAA	1/4	19	19	57.5	
12	KKC 1004 12	1/2	27	22	67.0	
	KKC 1004 -0608	3/8	22	22	64.5	
	KKC 1004 -1208	3/4	36	30	72.0	
15	GKC1004 -0810	1/2	27	30	81.0	
	GKC1004 -1210	3/4	36	30	83.0	
19	GKC1004 19	3/4	36	30	89.5	
	GKC1004 -0812	1/2	27	30	87.5	
	GKC1004 -1612	1	41	36	91.5	
	GKC1004 19AAA	3/4	36	30	89.5	技研向ケーブル保護用　内径16.5mm
25	GKC1004 25	1	41	36	98.5	
	GKC1004 -2016	1 1/4	50	46	104.0	
32	GKC1004 32	1 1/4	50	46	122.0	
	GNC1004 32	1 1/4	50	46	110.0	
38	GKC1004 38	1 1/2	60	50	142.0	
	AKC 1004 38	1 1/2	60	50	144.0	280kgf/cm²迄使用可能
	GNC1004 38	1 1/2	60	50	118.0	
50	GKC1004 50	2	70	65	165.0	
	KKC 1004 50	2	70	65	165.0	
	GNC1004 50	2	70	65	132.0	

フィールドクリンプ用ホース金具

金具形状

1005

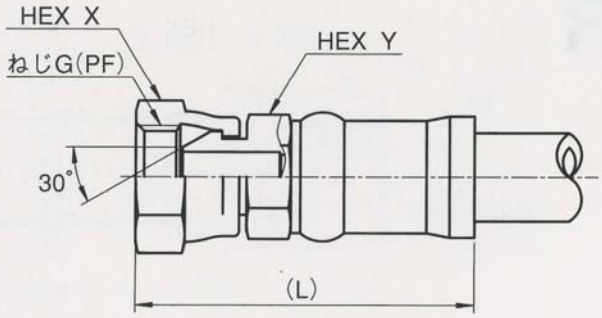

【特徴】
JIS B 8363
管用平行めねじオスシート

ホース内径	金具品番	ねじG(PF)	HEX X	HEX Y	L	備　考
6	GKC1005 6	1/4	19	17	55.5	
	GKC1005 -0204	1/8	14	17	53.5	
	GKC1005 -0604	3/8	22	19	57.5	
9	GKC1005 9	3/8	22	19	59.5	
	GKC1005 -0406	1/4	19	19	57.5	
	GKC1005 -0806	1/2	27	22	62.0	
	GKC1005 9AAA	3/8	22	19	59.5	ブロンズクロメート品
	GKC1005 9AAB	3/8	22	19	59.5	シート面前出し
12	KKC 1005 12	1/2	27	22	67.0	
	KKC 1005 -0608	3/8	22	22	64.5	
	KKC 1005 -1208	3/4	36	30	72.0	
	KKC 1005 12AAA	1/2	27	22	67.0	
	KKC 1005 12AAB	1/2	27	22	67.0	シート面前出し
15	GKC1005 -0810	1/2	27	30	81.0	
	GKC1005 -1210	3/4	36	30	83.0	
19	GKC1005 19	3/4	36	30	89.5	
	GKC1005 -0812	1/2	27	30	87.5	
	GKC1005 -1612	1	41	36	93.5	
	GKC1005 19AAA	3/4	36	30	89.5	内径用 ϕ8
	GKC1005 19AAB	3/4	36	30	89.5	
25	GKC1005 25	1	41	36	98.5	
	GKC1005 -2016	1 1/4	50	41	104.0	
	GKC1005 25AAA	1	41	36	98.5	内径用 ϕ11
	GKC1005 25AAB	1	41	36	98.5	ナットHEX面取り
32	GKC1005 32	1 1/4	50	46	122.0	
	GNC1005 32	1 1/4	50	46	110.0	
38	GKC1005 38	1 1/2	60	50	142.0	
	AKC 1005 38	1 1/2	60	50	144.0	280kgf/cm^{2}迄使用可能
	GNC1005 38	1 1/2	60	50	118.0	
50	GKC1005 50	2	70	65	165.0	
	KKC 1005 50	2	70	65	165.0	
	GNC1005 50	2	70	65	132.5	

フィールドクリンプ用ホース金具

金具形状

ML45

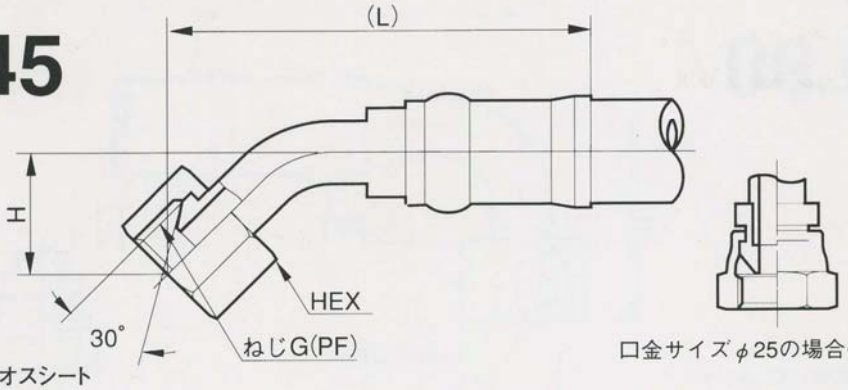

口金サイズφ25の場合の形状

【特徴】
管用平行めねじオスシート
45°エルボフィッティング

ホース内径	金具品番	ねじG(PF)	HEX	H	L	
6	GKCML45 6	1/4	19	21.5	73.0	
9	GKCML45 9	3/8	22	26.0	83.5	
	GKCML45 -0806	1/2	27	29.5	90.0	
12	KKCML45 12	1/2	27	29.5	95.0	
15	GKCML45 -1210	3/4	36	36.0	120.0	
19	GKCML45 19	3/4	36	36.0	126.5	
	GKCML45 -0812	1/2	27	29.3	115.5	
25	GKCMEL45 25	1	41	39.5	140.0	

フィールドクリンプ用ホース金具

金具形状

ML90

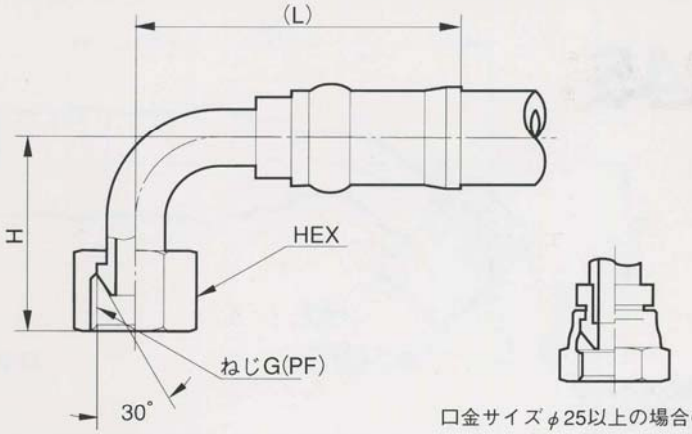

口金サイズφ25以上の場合の形状

【特徴】
管用平行めねじオスシート
90°エルボフィッティング

ホース内径	金具品番	ねじG(PF)	HEX	H	L	
6	GKCML90 6	1/4	19	35.0	56.0	
9	GKCML90 9	3/8	22	44.0	65.0	
	GKCML90 -0806	1/2	27	53.0	77.5	
12	KKCML 90 12	1/2	27	53.0	76.5	
15	GKCML90 -1210	3/4	36	67.5	101.5	
19	GKCML90 19	3/4	36	67.5	108.0	
	GKCML90 -0812	1/2	27	53.0	97.0	
25	GKCMEL90 25	1	41	76.5	121.0	
32	GKCMEL90 32	1 1/4	50	94.0	151.0	
	KKCML 90 32AAA	1 1/4	50	97.5	149.0	

フィールドクリンプ用ホース金具

金具形状

FEL45

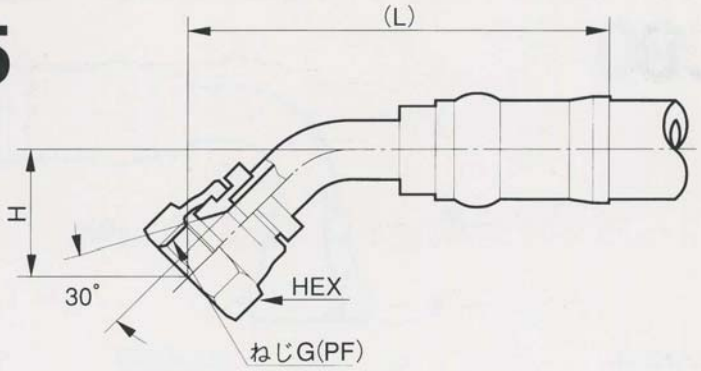

【特徴】
管用平行めねじメスシート
45°エルボフィッティング

ホース内径	金具品番	ねじG(PF)	HEX	H	L	
6	GKCFEL45 6	1/4	19	24.0	75.5	
9	GKCFEL45 9	3/8	22	28.5	86.0	
12	KKCFEL45 12	1/2	27	32.0	97.5	
	KKCFEL45 -1208	3/4	36	38.5	111.0	
15	GKCFEL45 -1210	3/4	36	38.5	123.0	
19	GKCFEL45 19	3/4	36	38.5	129.5	
25	GKCFEL45 25	1	41	43.0	143.5	
32	GKCFEL45 32	1 1/4	50	44.5	154.5	

フィールドクリンプ用ホース金具

金具形状

FEL90

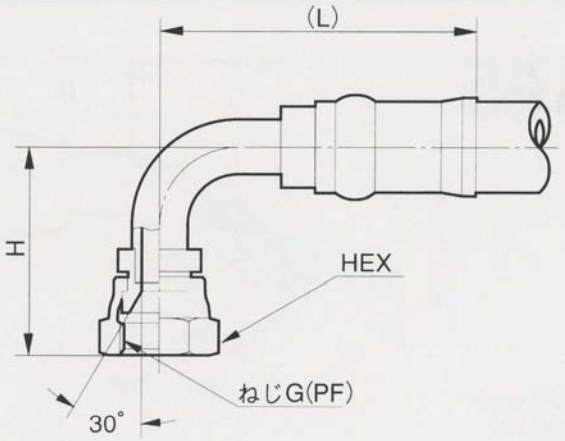

【特徴】
管用平行めねじメスシート
90°エルボフィッティング

ホース内径	金具品番	ねじG(PF)	HEX	H	L	
6	GKCFEL90 6	1/4	19	38.5	56.0	
	GKCFEL90 6AAB	1/4	19	48.5	56.0	
9	GKCFEL90 9	3/8	22	48.0	65.0	
12	KKCFEL90 12	1/2	27	56.5	76.5	
	KKCFEL90 -1208	3/4	36	71.5	89.5	
19	GKCFEL90 19	3/4	36	71.5	108.0	
25	GKCFEL90 25	1	41	81.5	121.0	
32	GKCFEL90 32	1 1/4	50	99.0	151.0	

フィールドクリンプ用ホース金具

金具形状

0490

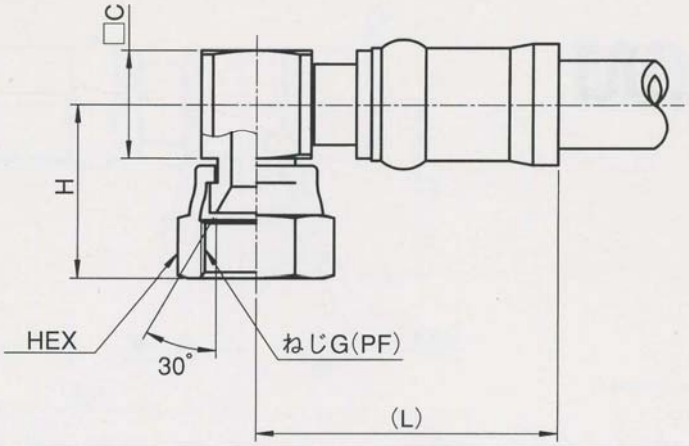

【特徴】
管用平行めねじメスシート
90°角エルボ

ホース内径	金具品番	ねじG(PF)	□C	H	HEX	L	
6	GKC0490 6	1/4	19	27.5	19	47.0	
9	GKC0490 9	3/8	22	31.0	22	50.5	

フィールドクリンプ用ホース金具

金具形状

0490M

小松製作所

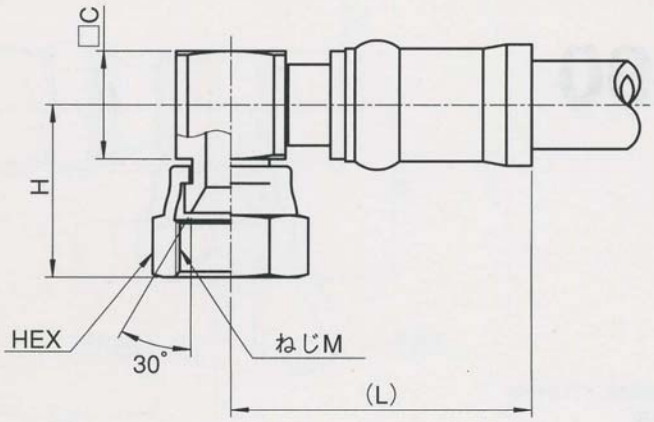

【特徴】
メートルめねじメスシート
90°角エルボ

ホース内径	金具品番	ねじM	□C	H	HEX	L	
6	GKC0490M 6	M14×1.5	19	29.0	19	47.0	
9	GKC0490M 9	M18×1.5	22	31.0	24	50.5	
	GKC0490M 9AAA	M16×1.5	22	32.5	22	50.5	
12	KKC0490M 12	M22×1.5	22	35.0	27	58.5	

フィールドクリンプ用ホース金具

金具形状

METST

小松製作所

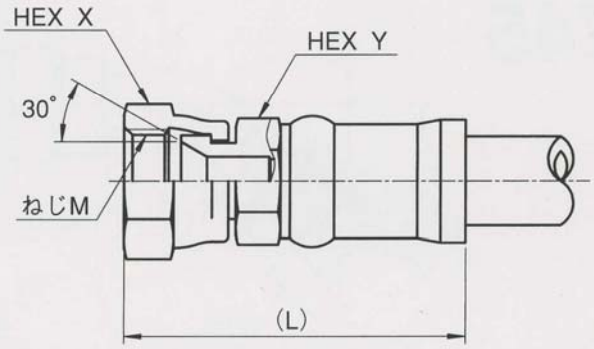

【特徴】
メートルめねじ
メスシート

ホース内径	金具品番	ねじM	HEX X	HEX Y	L	備　考
6	GKCMETST 6	M14×1.5	19	17	57.0	
	GKCMETST -0604	M18×1.5	24	19	57.5	
9	GKCMETST 9	M18×1.5	24	19	59.5	
	GKCMETST -0406	M14×1.5	19	19	59.0	
	GKCMETST -0806	M22×1.5	27	22	63.5	
	GKCMETST 9AAA	M16×1.5	22	19	59.5	
	GKCMETST 9AAB	M18×1.5	22	19	59.5	
	GKCMETST 9AAD	M18×1.5	24	22	135.5	HEX間68 パイプ付
	GKCMETST 9AAE	M20×1.5	27	22	62.0	
12	KKCMETST 12	M22×1.5	27	22	68.5	
	KKCMETST -0608	M18×1.5	24	22	64.5	
	KKCMETST 12AAA	M20×1.5	27	22	69.5	
	KKCMETST 12AAB	M22×1.5	27	27	145.0	
	KKCMETST 12AAD	M22×1.5	27	22	128.5	HEX間60 パイプ付
15	GKCMETST 15	M24×1.5	32	30	85.5	
	GKCMETST -1210	M30×1.5	36	30	90.5	
	GKCMETST 15AAA	M24×1.5	32	30	162.5	HEX間67 パイプ付 パイプロ用
19	GKCMETST 19	M30×1.5	36	30	97.0	
	GKCMETST -1012	M24×1.5	32	30	92.0	
	GKCMETST 19AAA	M30×1.5	36	36	97.0	
	GKCMETST 19AAB	M30×1.5	41	30	97.0	
25	GKCMETST 25	M33×1.5	41	36	107.0	
	GKCMETST -1216	M30×1.5	36	36	104.0	
32	GKCMETST 32	M36×1.5	46	46	130.0	
	GNCMETST 32	M36×1.5	46	46	130.0	
38	GKCMETST 38	M42×1.5	55	50	153.5	
	AKCMETST 38	M42×1.5	55	50	72.5	280kgf/cm²迄使用可
	GNCMETST 38	M42×1.5	55	50	130.0	

フィールドクリンプ用ホース金具

金具形状

MET45

小松製作所

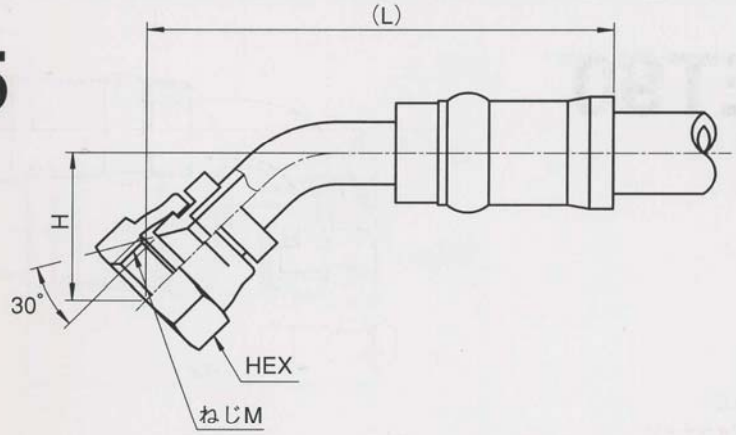

【特徴】
メートルめねじメスシート
45°エルボフィッティング

ホース内径	金具品番	ねじM	HEX	H	L	
6	GKCMET 45 6	M14×1.5	19	25.0	76.5	
9	GKCMET 45 9	M18×1.5	24	28.5	86.0	
12	KKCMET 45 12	M22×1.5	27	33.0	98.5	
15	GKCMET 45 15	M24×1.5	32	35.5	115.0	
19	GKCMET 45 19	M30×1.5	36	44.0	135.0	
25	GKCMET 45 25	M33×1.5	41	49.0	149.5	

フィールドクリンプ用ホース金具

金具形状

MET90

小松製作所

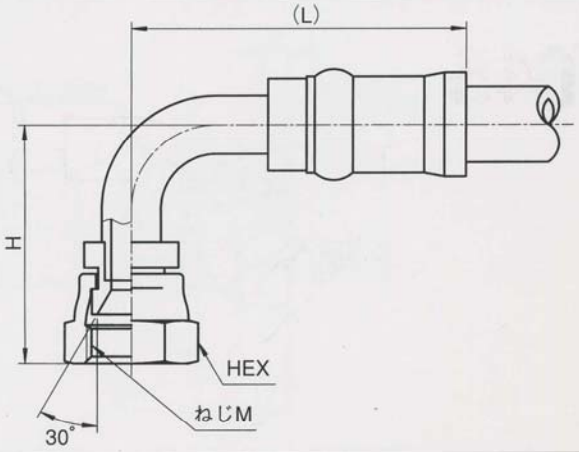

【特徴】
メートルめねじメスシート
90°エルボフィッティング

ホース内径	金具品番	ねじM	HEX	H	L	
6	GKCMET 90 6	M14×1.5	19	40	56.0	
9	GKCMET 90 9	M18×1.5	24	48	65.0	
	GKCMET 90 9AAA	M18×1.5	22	48	65.0	
	GKCMET 90 9AAB	M16×1.5	22	48	65.0	
12	KKCMET 90 12	M22×1.5	27	58	76.5	
	KKCMET 90 12AAA	M22×1.5	27	65	76.5	
	KKCMET 90 12AAB	M20×1.5	27	59	76.5	
15	GKCMET 90 15	M24×1.5	32	61	90.5	
19	GKCMET 90 19	M30×1.5	36	79	108.0	
25	GKCMET 90 25	M33×1.5	41	90	121.0	

フィールドクリンプ用ホース金具

金具形状

6007

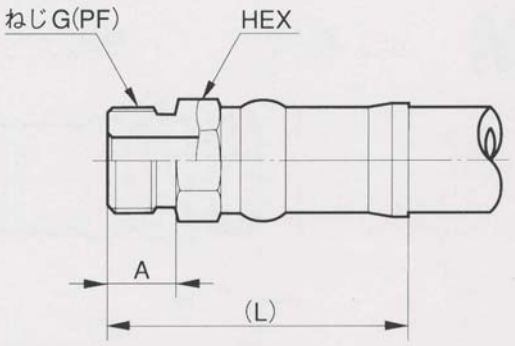

【特徴】
JIS B 8363
Oリングボス金具
G(PF)ねじ

ホース内径	金具品番	ねじG(PF)	A	HEX	L	Oリング	備　考
6	GKC 6007 6	1/4	12	19	49.5	P11	
	GKC 6007 -0604	3/8	12	22	49.5	P14	
9	GKC 6007 9	3/8	12	22	51.5	P14	
	GKC 6007 -0806	1/2	14	27	55.5	P18	
12	KKC 6007 12	1/2	14	27	59.5	P18	
15	GKC 6007 -1210	3/4	16	36	74.5	P24	
	GKC 6007 -0810	1/2	16	30	74.5	P18	
19	GKC 6007 19	3/4	16	36	81.0	P24	日本製鋼所
	GKC 6007 -1612	1	18	41	85.0	P29	日本製鋼所
	GKC 6007 -0812	1/2	14	30	82.0	P18	
25	GKC 6007 25	1	18	41	90.0	P29	日本製鋼所
	GKC 6007 -2016	1 1/4	20	50	95.0	P38	
	GKC 6007 25AAA	3/4	16	36	89.0	P24	日本製鋼所/座付
	GKC 6007 25AAB	1 1/4	20	50	95.0	P38	日本製鋼所/座付
32	GKC 6007 32	1 1/4	20	50	111.0	P38	
	GKC 6007 32AAA	1 1/2	21	55	114.0	P44	日本製鋼所/座付
38	GKC 6007 38	1 1/2	21	60	131.0	P44	

フィールドクリンプ用ホース金具

金具形状

6007M

Mねじタイプ

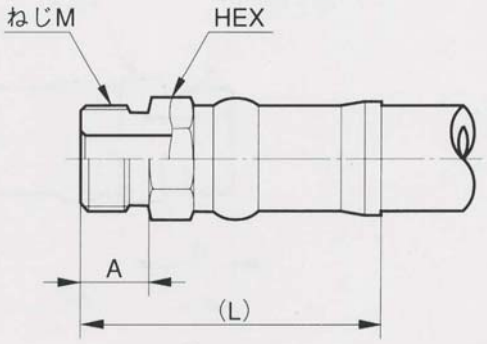

【特徴】
Oリングボス金具
Mねじ

ホース内径	金具品番	ねじM	A	HEX	L	備　考
6	GKC 6007M 6AAA	M22×1.5	15	30	52.5	
12	KKC 6007M 12AAA	M20×1.5	16	27	61.5	
	KKC 6007M 12AAB	M24×1.5	19	36	66.5	
	KKC 6007M 12AAC	M22×1.5	14	27	59.5	
15	GKC 6007M 15AAA	M24×1.5	19	36	77.5	
	GKC 6007M 15AAB	M24×1.5	19	36	77.5	30°のシート面付
19	GKC 6007M 19AAA	M42×1.5	20	46	89.0	
	GKC 6007M 19AAB	M24×1.5	16	36	81.0	
25	GKC 6007M 25AAA	M42×1.5	20	46	94.0	内径φ15
	GKC 6007M 25AAC	M42×1.5	20	46	94.0	25AAAの内径φ9
	GKC 6007M 25AAD	M42×1.5	20	50	98.0	旧25AABの内径φ18キャタ向
	GKC 6007M 25AAE	M42×1.5	20	50	98.0	φ50座付

フィールドクリンプ用ホース金具

金具形状

6010

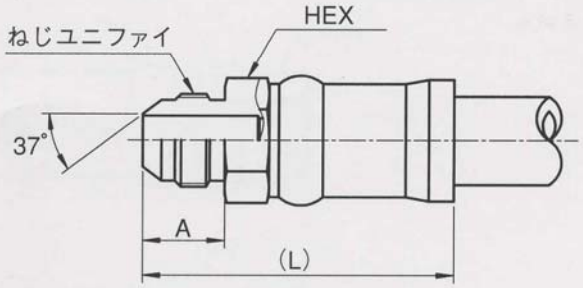

【特徴】
SAE37°
ユニファイおねじオスシート

ホース内径	金具品番	ねじユニファイ	A	HEX	L	備　考
6	GKC 6010 6	7/16–20UNF	14.0	17	51.5	
	GKC 6010 -0504	1/2–20UNF	14.0	17	51.5	
	GKC 6010 -0604	9/16–18UNF	14.0	19	51.5	
	GKC 6010 6AAA	9/16–18UNF	14.0	17	51.5	
	GKC 6010 6AAB	7/16–20UNF	28.0	17	63.5	長ネジタイプ
9	GKC 6010 9	9/16–18UNF	14.0	19	53.5	
	GKC 6010 -0806	3/4–16UNF	16.5	22	56.0	
	GKC 6010 9AAA	9/16–18UNF	34.0	19	73.5	長ネジタイプ
12	KKC 6010 12	3/4–16UNF	16.5	22	61.0	
	KKC 6010 -1008	7/8–14UNF	19.5	27	65.0	
	KKC 6010 12AAA	3/4–16UNF	40.0	22	84.5	長ネジタイプ
15	GKC 6010 15	7/8–14UNF	19.5	30	78.0	
	GKC 6010 -1210	1 1/16–12UN	22.0	30	80.5	
19	GKC 6010 19	1 1/16–12UN	22.0	30	87.0	TCM
	GKC 6010 -1012	7/8–14UNF	19.5	30	84.5	
	GKC 6010 -1412	1 3/16–12UN	22.5	36	87.5	TCM
25	GKC 6010 25	1 5/16–12UN	23.0	36	95.0	TCM
	GKC 6010 -1216	1 1/16–12UN	22.0	30	94.0	
	GKC 6010 -1416	1 3/16–12UN	22.5	36	94.5	TCM
32	GKC 6010 -1620	1 5/16–12UN	23.0	46	113.0	

フィールドクリンプ用ホース金具

金具形状

6010M

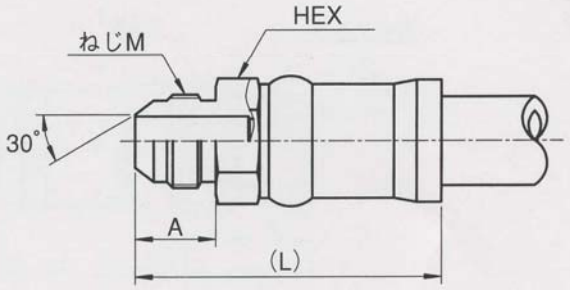

【特徴】
30°オスシート

ホース内径	金具品番	ねじ/Mネジ	A	HEX	L	備　考
6	GKC 6010M 6	M14×1.5	17.0	17	51.5	
9	GKC 6010M 9	M18×1.5	18.0	19	53.5	
	GKC 6010M 9AAA	M18×1.5	34.0	19	73.5	
	GKC 6010M 9AAB	M20×1.5	40.0	22	79.5	シート面42°日野自工向け
	GKC 6010M 9AAC	M16×1.5	30.0	19	69.5	
	GKC 6010M 9AAD	M16×1.5	37.0	19	76.5	シート面42°
12	KKC 6010M 12	M22×1.5	20.0	27	61.0	
	KKC 6010M 12AAA	M20×1.5	40.0	22	84.5	
	KKC 6010M 12AAB	M20×1.5	40.0	22	84.5	シート面42°日野自工向け
	KKC 6010M 12AAC	M22×1.5	40.0	27	85.5	シート面42°日野自工向け
	KKC 6010M 12AAD	M22×1.5	40.0	27	85.5	
15	GKC 6010M 15	M24×1.5	21.5	30	78.0	
	GKC 6010M 15AAA	M24×1.5	40.0	30	98.5	
19	GKC 6010M 19	M30×1.5	26.0	36	87.0	
25	GKC 6010M 25	M33×1.5	30.0	36	95.0	
32	GKC 6010M 32	M36×1.5	33.0	46	115.0	
38	GKC 6010M 38	M42×1.5	36.0	50	135.0	

フィールドクリンプ用ホース金具

金具形状

6013

ホース内径	金具品番	ねじユニファイ	HEX X	HEX Y	L	備　考
12	KKC6013 12	3/4–16UNF	27.0	22	66.5	
	KKC6013 -1008	7/8–14UNF	27.0	22	68.5	
	KKC6013 12AAA	3/4–16UNF	22.0	22	67.0	
	KKC6013 12AAB	7/8–14UNF	25.4	22	68.5	
	KKC6013 12AAC	3/4–16UNF	22.0	22	67.0	ステンレス
	KKC6013 12AAD	7/8–14UNF	25.4	22	68.5	ステンレス
15	GKC6013 15	7/8–14UNF	27.0	27	80.5	
	GKC6013 -1210	1 1/16–12UN	36.0	30	85.0	
19	GKC6013 19	1 1/16–12UN	36.0	30	91.5	
	GKC6013 -1612	1 5/16–12UN	41.0	36	95.5	
	GKC6013 19AAA	1 1/16–12UN	31.8	30	89.5	
	GKC6013 19AAB	1 3/16–12UNF	36.0	36	92.5	
	GKC6013 19AAC	1 1/16–12UN	32.0	30	91.5	
	GKC6013 19AAD	1 1/16–12UN	32.0	30	91.5	ステンレス
25	GKC6013 25	1 5/16–12UN	41.0	36	100.5	
	GKC6013 -1216	1 1/16–12UN	36.0	36	98.5	
	GKC6013 25AAA	1 5/16–12UN	38.0	36	102.0	
32	GKC6013 32	1 5/8–12UN	50.0	46	121.0	
	KKC6013 32	1 5/8–12UN	50.0	46	121.0	
	GNC6013 32	1 5/8–12UN	50.0	46	109.0	
38	GNC6013 38	1 7/8–12UN	60.0	50	121.5	
	AKC6013 38	1 7/8–12UN	60.0	50	145.5	

フィールドクリンプ用ホース金具

金具形状

6013

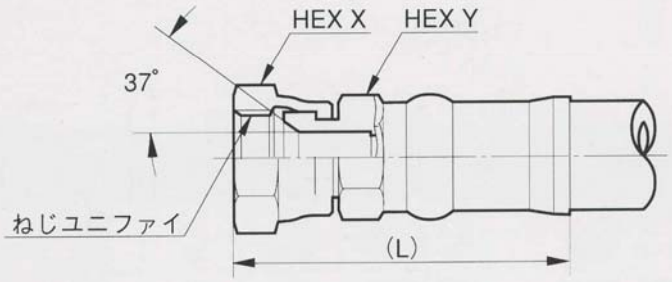

【特徴】
SAE37°フレアー
ユニファイめねじメスシート

ホース内径	金具品番	ねじユニファイ	HEX X	HEX Y	L	備　考
6	GKC6013 6	7/16–20UNF	19.0	17	56.0	豊田自織
	GKC6013 -0504	1/2–20UNF	19.0	17	56.5	
	GKC6013 -0604	9/16–18UNF	22.0	19	57.0	
	GKC6013 6AAA	9/16–18UNF	19.0	17	57.0	豊田自織
	GKC6013 6AAB	9/16–18UNF	19.0	19	57.0	
	GKC6013 6AAC	7/16–20UNF	17.0	17	56.0	
	GKC6013 6AAD	9/16–18UNF	19.0	17	57.0	
9	GKC6013 9	9/16–18UNF	22.0	19	59.0	
	GKC6013 -0406	7/16–20UNF	19.0	19	58.0	
	GKC6013 -0506	1/2–20UNF	19.0	19	58.5	
	GKC6013 0806	3/4–16UNF	27.0	22	61.5	
	GKC6013 9AAA	9/16–18UNF	19.0	19	57.0	豊田自織
	GKC6013 9AAB	9/16–18UNF	19.0	19×2	82.0	キャタピラー三菱Wナット
	GKC6013 9AAC	3/4–16UNF	22.0	19	62.0	豊田自織
	GKC6013 9AAD	9/16–18UNF	19.0	19	57.0	オリーブ
	GKC6013 9AAE	3/4–16UNF	22.0	19	62.0	シート面間 10.5
	GKC6013 9AAG	5/8–18UNF	22.0	19	61.5	
	GKC6013 9AAH	3/4–16UNF	22.0	19	62.0	ステンレス

フィールドクリンプ用ホース金具

金具形状

6015

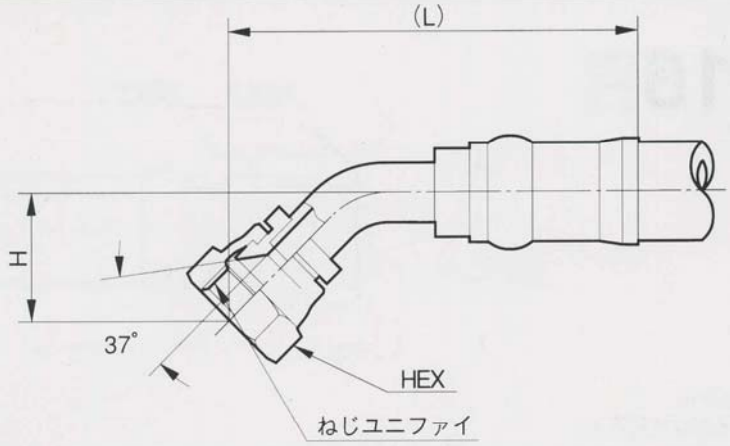

【特徴】
SAE37°フレアー
ユニファイめねじメスシート
45°エルボフィッティング

ホース内径	金具品番	ねじユニファイ	HEX	H	L	備　考
6	GKC 6015 6	7/16–20UNF	19	23.0	74.5	
	GKC 6015 -0604	9/16–18UNF	22	28.3	83.8	
	GKC 6015 6AAA	7/16–20UNF	17	23.0	74.5	
9	GKC 6015 9	9/16–18UNF	22	28.5	86.0	
	GKC 6015 -0806	3/4–16UNF	27	32.0	92.5	
	GKC 6015 9AAA	3/4–16UNF	22	36.4	97.0	ヒアブ向
	GKC 6015 9AAB	3/4–16UNF	22	28.3	83.0	
12	KKC 6015 12	3/4–16UNF	27	32.0	97.5	
	KKC 6015 -1008	7/8–14UNF	27	33.0	98.5	
15	GKC 6015 15	7/8–14UNF	27	33.0	112.5	
19	GKC 6015 19	1/16–12UN	36	38.5	129.5	
	GKC 6015 19AAA	1/16–12UN	32	44.5	136.0	
25	GKC 6015 25	1 5/16–12UN	41	44.5	145.0	

フィールドクリンプ用ホース金具

金具形状

6016

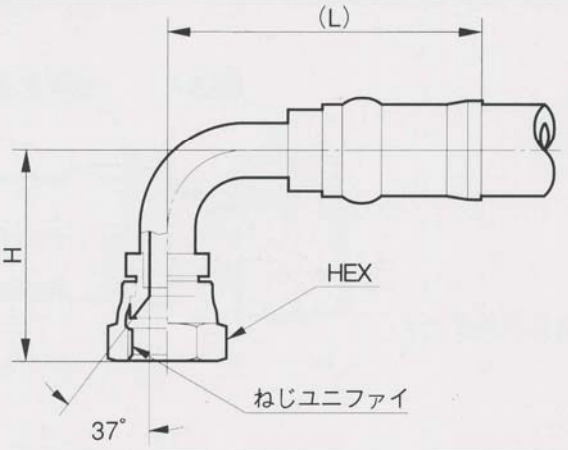

【特徴】
SAE37°フレアー
ユニファイめねじメスシート
90°エルボフィッティング

ホース内径	金具品番	ねじユニファイ	HEX	H	L	備　考
6	GKC 6016 6	7/16–20UNF	19	37.0	56.0	
	GKC 6016 -0504	1/2–20UNF	19	37.0	56.0	
	GKC 6016 -0604	9/16–18UNF	22	47.5	63.0	
	GVC 6016 6AAA	7/16–20UNF	19	62.0	56.0	
	GKC 6016 6AAB	9/16–18UNF	19	42.0	56.0	
	GKC 6016 6AAC	9/16–18UNF	22	42.0	67.0	
	GKC 6016 6AAE	9/16–18UNF	22	52.0	63.0	
	GKC 6016 6AAF	9/16–18UNF	19	66.0	72.5	日立建機向
9	GKC 6016 9	9/16–18UNF	22	47.5	65.0	
	GKC 6016 -0506	1/2–20UNF	22	47.5	65.0	
	GKC 6016 -0806	3/4–16UNF	27	56.0	72.5	
	GKC 6016 9AAA	3/4–16UNF	22	58.5	67.5	
	GKC 6016 9AAB	5/8–18UNF	22	47.5	65.0	
	GKC 6016 9AAC	3/4–16UNF	22	66.5	75.0	
	GKC 6016 9AAD	9/16–18UNF	19	41.0	56.0	トヨタ自織
	GKC 6016 9AAE	3/4–16UNF	22	62.5	71.5	
	GKC 6016 9AAF	3/4–16UNF	22	52.5	65.0	
	GKC 6016 9AAG	3/4–16UNF	22	48.5	71.5	
	GKC 6016 9AAH	9/16–18UNF	22	84.5	69.0	キャタ向
12	KKC 6016 12	3/4–16UNF	27	56.0	76.5	
	KKC 6016 -1008	7/8–14UNF	27	58.0	76.5	
	KKC 6016 12AAA	7/8–14UNF	27	88.0	76.0	
15	GKC 6016 15	7/8–14UNF	27	58.0	90.5	
	GKC 6016 -1210	1 1/16–12UNF	36	71.5	101.5	
19	GKC 6016 19	1 1/16–12UN	36	71.5	108.0	
	GKC 6016 -1612	1 5/16–12UN	41	83.5	116.0	
25	GKC 6016 25	1 5/16–12UN	41	83.5	121.0	

フィールドクリンプ用ホース金具

金具形状

6028

日立建機

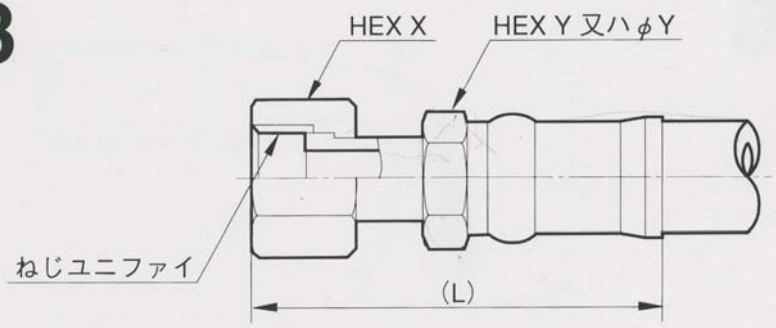

【特徴】
WSORストレート
ユニファイめねじ

ホース内径	金具品番	ねじユニファイ	HEX X	HEX Y	φY	L	Oリング	備　考
6	GKC 6028 6	9/16–18UNF	19	—	14	63.0	AS568-011	
	GKC 6028 6AAA	9/16–18UNF	19	17	—	63.0	AS568-011	
	GKC 6028 6AAC	9/16–18UNF	19	17	—	66.0	—	ナット加締めタイプ
9	GKC 6028 9	11/16–16UN	22	—	18	68.0	AS568-012	
	GKC 6028 9AAA	11/16–16UN	22	19	—	68.0	AS568-012	
	GKC 6028 9AAB	13/16–16UN	27	22	—	74.5	—	
	GKC 6028 9AAC	11/16–16UN	22	19	—	78.0	—	ナット加締めタイプ
12	KKC 6028 12	13/16–16UN	27	—	22	78.5	AS568-014	
	KKC 6028 -1008	1–14UNS	30	22	—	86.5		
	KKC 6028 12AAA	13/16–16UN	27	22	—	78.5	—	
	KKC 6028 12AAC	13/16–16UN	27	22	—	78.0	—	ナット加締めタイプ
	AKC 6028 12AAA	13/16–16UN	27	22	—	86.5	—	
15	GKC 6028 15	1–14UNS	30	—	29	96.5	AS568-016	
	GKC 6028 -0810	13/16–16UN	27	—	29	90.5	AS568-014	
	GKC 6028 -1210	1 3/16–12UN	36	—	30	101.0	AS568-018	
	GKC 6028 15AAA	1–14UNS	30	30	—	98.5	AS568-016	
	GKC 6028 15AAB	1 3/16–12UN	36	30	—	96.5	—	
	GKC 6028 15AAC	1–14UNS	30	30	—	97.5	—	ナット加締めタイプ
	GKC 6028 15AAD	1–14UNS	30	30	—	96.0	—	シート面間 短
19	GKC 6028 19	1 3/16–12UN	36	—	30	107.5	AS568-018	
	GKC 6028 -1012	1–14UNS	30	—	30	105.0	AS568-016	
	GKC 6028 -1612	1 7/16–12UN	41	—	36	112.0	AS568-021	キャタアタッチメント
	GKC 6028 19AAA	1 3/16–12UN	36	30	—	107.5	AS568-018	
	GKC 6028 19AAB	1–14UNS	30	30	—	105.0	AS568-016	
	GKC 6028 19AAC	1 3/16–12UN	36	—	30	106.5	—	ナット加締めタイプ
	GKC 6028 19AAD	1 3/16–12UN	36	30	—	105.0	—	シート面間 短

フィールドクリンプ用ホース金具

金具形状

6028

日立建機

ホース内径	金具品番	ねじユニファイ	HEX X	HEX Y	φY	L	Oリング	備　考
25	GKC 6028 25	1 7/16–12UN	41	—	36	117.0	AS568-021	
	GKC 6028 -1216	1 3/16–12UN	36	—	36	114.5	—	
	GKC 6028 -2016	1 11/16–12UN	50	—	43	120.0	—	
	GKC 6028 25AAA	1 7/16–12UN	41	36	—	117.0	AS568-021	
	GKC 6028 25AAB	1 7/16–12UN	41	36	—	114.5	—	シート面間 短
	GKC 6028 25AAC	1 7/16–12UN	41	36	—	116.5	—	ナット加締めタイプ
32	GKC 6028 32	1 11/16–12UN	50	—	46	135.0	AS568-025	
	GKC 6028 32AAA	1 11/16–12UN	50	46	—	135.0	AS568-025	
	KKC 6028 32AAA	1 11/16–12UN	50	46	—	135.0	AS568-025	
38	GKC 6028 38	2–12UN	60	—	53	155.0	AS568-029	
	GKC 6028 38AAA	2–12UN	60	50	—	155.0	AS568-029	
	AKC 6028 38	2–12UN	60	—	53	155.0	AS568-029	

金具形状

M6028

日立建機

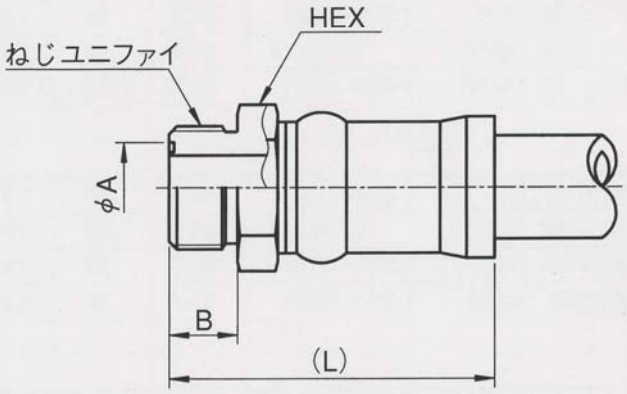

【特徴】
WSORストレート
ユニファイおねじ

ホース内径	金具品番	ね　じ	φA	B	HEX	L	Oリング	
9	GKC M6028 9	11/16–16UN	12.7	11.5	22	51	AS568-021	
19	GKC M6028 19	1 3/16–12UN	22.1	17.0	36	82	AS568-018	

フィールドクリンプ用ホース金具

金具形状

6128

日立建機

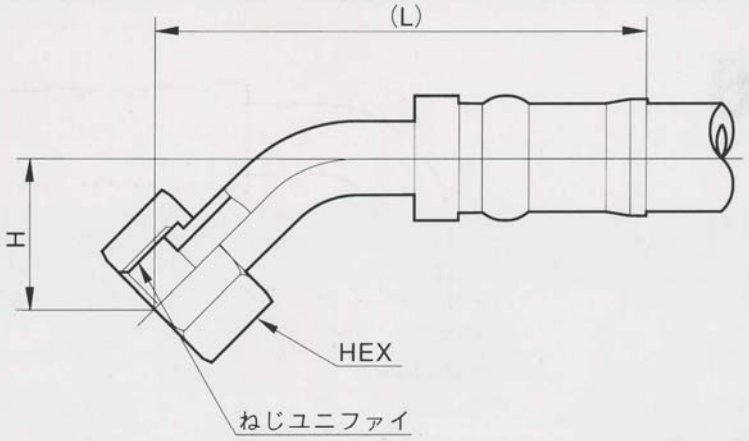

【特徴】
WSOR45°エルボ
ユニファイめねじ

ホース内径	金具品番	ねじユニファイ	H	HEX	L	備　考
6	GKC 6128 6	9/16–18UNF	23.5	19	80.0	AS568-011
9	GKC 6128 9	11/16–16UN	27.5	22	90.5	AS568-012
	GKC 6128 -0806	13/16–16UN	31.5	27	98.5	AS568-014
12	KKC 6128 12	13/16–16UN	31.5	27	103.5	AS568-014
15	GKC 6128 15	1–14UNS	36.5	30	123.0	AS568-016
	GKC 6128 -1210	1 3/16–12UN	40.5	36	130.5	AS568-018
	GKC 6128 15AAA	1–14UNS	34.5	30	121.0	
	GKC 6128 15AAB	1 3/16–12UN	39.0	36	129.0	
19	GKC 6128 19	1 3/16–12UN	40.5	36	137.0	AS568-018
	GKC 6128 -1012	1–14UNS	36.5	30	131.5	AS568-016
	GKC 6128 19AAA	1 3/16–12UN	100.0	36	196.5	AS568-018
	GKC6128 19AAB	1 3/16–12UN	39.0	36	135.5	シート面間 短
25	GKC 6128 25	1 7/16–12UN	43.0	41	151.5	AS568-021
	GKC 6128 25AAA	1 7/16–12UN	41.5	41	150.0	シート面間 短
32	GKC 6128 32	1 11/16–12UN	45.0	50	181.0	AS568-025
	KKC 6128 32AAA	1 1/16–12UN	45.0	50	181.0	HEX Y(46)付き
38	GKC 6128 38	2–12UN	47.0	60	211.0	AS568-029
	AKC 6128 38	2–12UN	47.0	60	211.0	AS568-029

フィールドクリンプ用ホース金具

金具形状

6228

日立建機

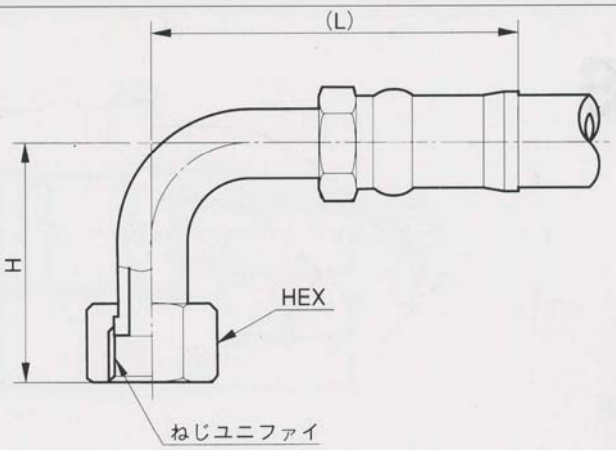

【特徴】
WSOR90°エルボ
ユニファイめねじ

ホース内径	金具品番	ねじユニファイ	H	HEX	L	備　考
6	GKC 6228 6	9/16–18UNF	37.5	19	56.0	AS568-011
9	GKC 6228 9	11/16–16UN	46.0	22	65.0	AS568-012
	GKC 6228 -0806	13/16–16UN	54.5	27	71.0	AS568-014
12	KKC 6228 12	13/16–16UN	54.5	27	76.0	AS568-014
	KKC 6228 12AAA	13/16–16UN	82.0	27	76.0	AS568-014
	KKC 6228 12AAB	13/16–16UN	150.0	27	76.0	AS568-014
15	GKC 6228 15	1–14UNS	65.0	30	90.0	AS568-016
	GKC 6228 -1210	1 3/16–12UN	73.0	36	97.0	AS568-018
	GKC 6228 15AAA	1–14UNS	62.5	30	90.0	AS568-016
	GKC 6228 15AAB	1 3/16–12UN	70.5	36	94.5	AS568-018
19	GKC 6228 19	1 3/16–12UN	73.0	36	101.0	AS568-018
	GKC 6228 -1012	1–14UNS	65.0	30	98.5	AS568-016
	GKC 6228 19AAA	1 3/16–12UN	115.0	36	101.0	AS568-018
	GKC 6228 19AAB	1 3/16–12UN	150.0	36	108.0	AS568-018
	GKC 6228 19AAC	1 3/16–12UN	70.5	36	101.0	シート面間 短
25	GKC 6228 25	1 7/16–12UN	81.0	41	120.0	AS568-021
	GKC 6228 25AAA	1 7/16–12UN	125.0	41	120.0	AS568-021
	GKC 6228 25AAB	1 7/16–12UN	78.5	41	120.0	シート面間 短
32	GKC 6228 32	1 11/16–12UN	82.0	50	168.0	AS568-025
	KKC 6228 32AAA	1 1/16–12UN	82.0	50	168.0	HEX Y(46)付き
38	GKC 6228 38	2–12UN	94.0	60	198.0	AS568-029
	AKC 6228 38	2–12UN	94.0	60	198.0	AS568-029

フィールドクリンプ用ホース金具

金具形状

6072

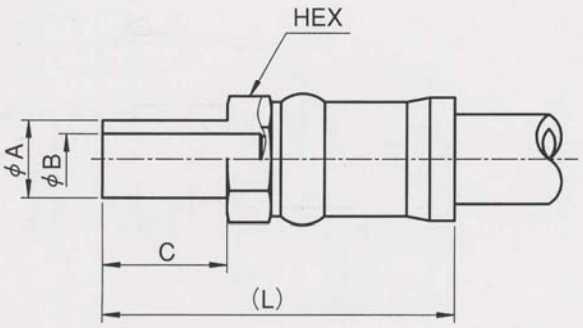

【特徴】
喰込用おす金具
ミリパイプ用

ホース内径	金具品番	A	B	C	HEX D	φD	L
6	GKC 6072 6	10.0	6.0	33	17	—	70.5
	GKC 6072 6AAA	6.0	3.0	25	—	16	59.5
	GKC 6072 6AAB	8.0	5.0	26	—	16	60.5
	GKC 6072 6AAC	10.0	6.0	45	17	—	82.5
	GKC 6072 6AAD	6.0	3.0	40	—	14	77.5
	GKC 6072 6AAE	8.0	5.0	40	—	16	74.5
9	GKC 6072 9	12.0	7.0	22	19	—	61.5
	GKC 6072 9AAA	10.0	7.0	18	—	20	56.5
	GKC 6072 9AAB	15.0	12.0	38	22	—	79.5
	GKC 6072 9AAC	12.0	7.0	45	19	—	84.5
	GKC 6072 9AAD	15.0	12.0	45	22	—	84.5
12	KKC 6072 12	16.0	11.0	24	22	—	68.5
	KKC 6072 12AAA	15.0	10.0	30	27	—	77.5
	KKC 6072 12AAB	15.0	11.0	20	—	22	62.5
	KKC 6072 12AAC	16.0	10.0	24	27	—	71.5
	KKC 6072 12AAD	18.0	12.0	29	27	—	74.5
	KKC 6072 12AAE	20.0	13.0	25	27	—	74.5
	KKC 6072 12AAF	22.0	14.5	32	27	—	77.5
15	GKC 6072 15	20.0	14.0	25	30	—	83.5
	GKC 6072 15AAA	18.0	14.5	32	32	—	90.5
	GKC 6072 15AAB	22.0	14.5	32	32	—	90.5
	GKC 6072 15AAC	25.0	17.0	28	36	—	86.5
19	GKC 6072 19	25.0	16.0	28	30	—	93.0
	GKC 6072 -1012	20.0	14.0	25	30	—	90.0
	GKC 6072 19AAA	22.0	14.5	32	30	—	97.0
	GKC 6072 19AAB	28.2	19.4	28	30	—	93.0
	GKC 6072 19AAC	28.0	19.4	28	30	—	93.0
25	GKC 6072 25	30.0	20.0	29	36	—	101.0
	GKC 6072 25AAA	25.0	17.0	28	50	—	97.5
	GKC 6072 25AAB	35.0	25.0	33	50	—	105.0
	GKC 6072 25AAC	28.0	18.0	31	36	—	103.0
32	GKC 6072 32	38.0	26.0	36	46	—	126.0
38	GKC 6072 38	42.0	28.0	48	50	—	158.0

フィールドクリンプ用ホース金具

金具形状

6073

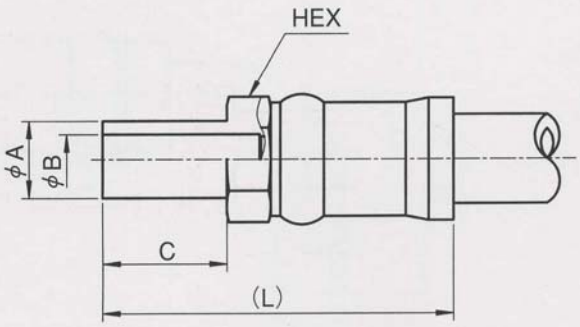

【特徴】
喰込用おす金具
インチパイプ用

ホース内径	金具品番	A	B	C	HEX	L
6	GKC 6073 6	10.5	6	21	17	58.5
9	GKC 6073 9	13.8	9	22	19	61.5
12	KKC 6073 12	17.3	11	24	22	68.5
15	GKC 6073 15	21.7	14	26	30	84.5
	GKC 6073 15AAA	21.7	14	60	30	118.5
19	GKC 6073 19	27.2	18	28	30	93.0
	GKC 6073 -1012	21.7	14	26	30	91.0
25	GKC 6073 25	34.0	23	33	36	105.0
	GKC 6073 -1216	27.2	18	28	36	100.0
32	GKC 6073 32	42.7	29	36	46	126.0
	GKC 6073 -1620	34.0	23	33	46	123.0
38	GKC 6073 -2024	42.7	29	36	50	146.0

フィールドクリンプ用ホース金具

金具形状

6074

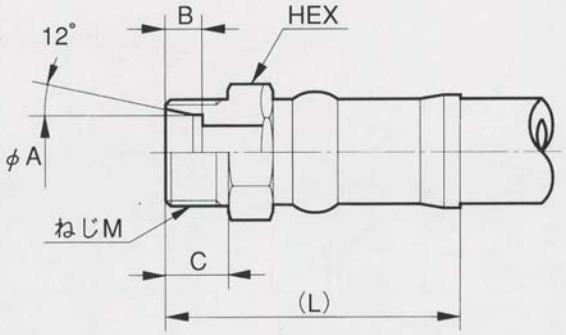

【特徴】
喰込金具（おすねじ）
ミリパイプ用

ホース内径	金具品番	ねじM	A	B	C	HEX	L
6	GKC 6074 6	M16×1.5	10.2	7.0	12.0	17	49.5
	GKC 6074 6AAA	M14×1.5	8.2	6.5	11.5	17	49.0
	GKC 6074 6AAB	M12×1.5	6.2	6.5	11.5	17	49.0
9	GKC 6074 9	M18×1.5	12.2	7.0	12.0	19	51.5
	GKC 6074 -0406	M16×1.5	10.2	7.0	12.0	19	51.5
	GKC 6074 9AAA	M22×1.5	15.2	7.0	13.0	24	52.5
12	KKC 6074 12	M24×1.5	16.2	7.5	13.5	27	59.0
	KKC 6074 12AAA	M22×1.5	15.2	7.5	14.0	27	59.5
	KKC 6074 12AAB	M26×1.5	18.2	8.0	14.0	27	59.5
	KKC 6074 12AAC	M30×1.5	22.2	9.0	14.0	32	63.5
	KKC 6074 12AAD	M28×1.5	20.2	8.0	14.0	30	61.5
15	GKC 6074 -1210	M34×1.5	25.2	10.0	14.0	36	72.5
	GKC 6074 15AAA	M26×1.5	18.2	11.0	13.0	36	71.5
	GKC 6074 15AAB	M28×1.5	20.2	8.0	14.0	36	72.5
	GKC 6074 15AAC	M30×1.5	22.2	12.0	13.0	36	71.5
	GKC 6074 15AAD	M30×1.5	22.2	9.0	14.0	32	74.5
	GKC 6074 15AAE	M36×1.5	28.5	10.0	16.0	36	78.5

フィールドクリンプ用ホース金具

金具形状

6074

ホース内径	金具品番	ねじM	A	B	C	HEX	L	備　考
19	GKC 6074 19	M34×1.5	25.2	10.0	14.0	36	79.0	
	GKC 6074 -1012	M28×1.5	20.2	8.0	14.0	30	79.0	
	GKC 6074 19AAA	M30×1.5	22.2	9.0	20.0	36	85.0	
	GKC 6074 19AAB	M30×1.5	22.2	9.0	14.0	36	79.0	
	GKC 6074 19AAC	M36×2.0	25.2	12.0	18.0	41	85.0	
	GKC 6074 19AAD	M36×1.5	27.1	10.0	14.0	36	79.0	
	GKC 6074 19AAE	M36×1.5	28.2	10.0	16.0	36	85.0	
	GKC 6074 19AAF	M38×1.5	28.2	10.0	16.0	41	83.0	
	GKC 6074 19AAG	M40×1.5	30.2	10.0	16.0	41	83.0	
25	GKC 6074 25	M40×1.5	30.2	10.0	16.0	41	88.0	
	GKC 6074 25AAA	M36×1.5	27.0	9.0	14.0	41	86.0	
	GKC 6074 25AAB	M42×2.0	30.2	13.5	20.0	50	92.0	
	GKC 6074 25AAC	M45×1.5	34.0	13.0	16.0	55	86.0	
	GKC 6074 25AAD	M45×1.5	35.2	11.0	16.0	50	90.0	伊原タイプ
	GKC 6074 25AAE	M45×1.5	35.2	16.0	18.0	50	92.0	AMCタイプ
	GKC 6074 25AAF	M36×1.5	28.2	10.0	16.0	41	88.0	
32	GKC 6074 32	M48×1.5	38.2	12.0	16.0	50	106.0	
38	GKC 6074 38	M52×2.0	42.3	12.0	20.0	55	130.0	
	AKC 6074 38	M52×2.0	42.3	12.0	20.0	55	130.0	

フィールドクリンプ用ホース金具

金具形状

6075

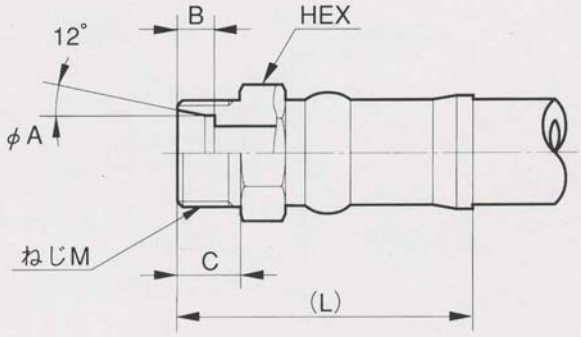

【特徴】
喰込金具（おすねじ）
インチパイプ用

ホース内径	金具品番	ねじM	A	B	C	HEX	L
9	GKC 6075 9	M20×1.5	14.2	7.0	13	22	52.5
12	KKC 6075 12	M26×1.5	17.5	8.0	14	27	59.5
	KKC 6075 12AAA	M24×1.5	17.5	9.5	14	27	59.5
19	GKC 6075 19	M36×1.5	27.4	10.0	15	41	82.0
	GKC 6075 -1012	M30×1.5	22.2	9.0	14	36	79.0
25	GKC 6075 25	M45×1.5	34.3	11.0	16	46	91.0
	GKC 6075 25AAA	M45×1.5	33.5	16.0	16	55	86.0
32	GKC 6075 32	M56×2.0	43.0	12.0	20	60	111.0
38	GKC 6075 -2024	M56×2.0	43.0	12.0	20	60	130.0

フィールドクリンプ用ホース金具

金具形状

HIAB

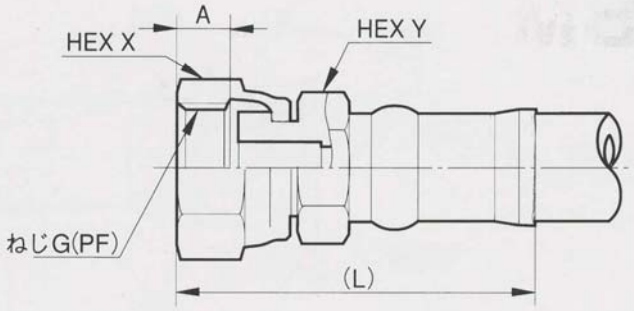

【特徴】
管用平行めねじ
フラットシート ねじG (PF)

ホース内径	金具品番	ねじG(PF)	A	HEX X	HEX Y	L	
6	GKCHIAB 6AAA	1/4	8.5	19	17	55.5	
9	GKCHIAB 9	1/2	11.5	27	22	62.0	
	GKCHIAB 9AAA	3/8	10.0	22	19	59.5	
12	KKCHIAB 12	3/4	12.5	32	27	70.0	
	KKCHIAB -0608	1/2	11.5	27	22	67.0	
15	GKCHIAB 15AAA	3/4	12.5	36	30	83.0	
19	GKCHIAB 19	1	13.5	41	36	91.5	
	GKCHIAB -0812	1/2	12.5	32	30	89.5	

フィールドクリンプ用ホース金具

金具形状

SSFST

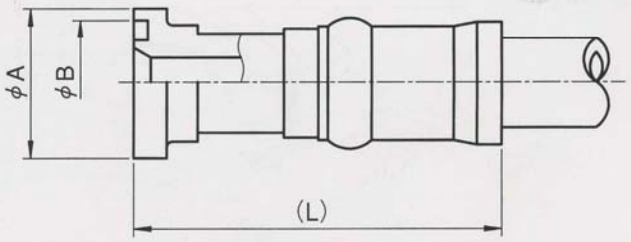

【特徴】
SAE J518 Code61
標準圧力シリーズ
ストレート

ホース内径	金具品番	A	B	L	Oリング
12	KKCSSFST 12	30.2	25.5	73.0	AS568-210
	KKCSSFST -1208	38.1	31.8	74.0	AS568-214
15	GKCSSFST -0810	30.2	25.5	87.0	AS568-210
	GKCSSFST -1210	38.1	31.8	90.5	AS568-214
19	GKCSSFST 19	38.1	31.8	97.0	AS568-214
	GKCSSFST -0812	30.2	25.5	93.5	AS568-210
	GKCSSFST -1612	44.5	39.7	97.0	AS568-219
	GKCSSFST 19AAA	38.1	31.8	119.0	AS568-214
25	GKCSSFST 25	44.5	39.7	105.0	AS568-219
	GKCSSFST -1216	38.1	31.8	108.0	AS568-214
	GKCSSFST -2016	50.8	44.5	108.0	AS568-222
	GKCSSFST 25AAA	44.5	39.7	127.5	AS568-219
32	GKCSSFST 32	50.8	44.5	120.0	AS568-222
	GKCSSFST -1620	44.5	39.7	121.0	AS568-219
	GKCSSFST -2420	60.3	53.9	122.0	AS568-225
	KKCSSFST 32	50.8	44.5	120.0	AS568-222
	KKCSSFST -1620	44.5	39.7	121.0	AS568-219
	GNCSSFST 32	50.8	44.5	108.5	AS568-222
38	GKCSSFST 38	60.3	53.9	149.0	AS568-225
	AKCSSFST 38	60.3	53.9	149.0	AS568-225
	GNCSSFST 38	60.3	53.9	131.5	AS568-225
50	GKCSSFST 50	71.4	63.4	170.0	AS568-228
	KKCSSFST 50	71.4	63.4	170.0	AS568-228
	GNCSSFST 50	71.4	63.5	140.5	AS568-228

フィールドクリンプ用ホース金具

金具形状

SSF45

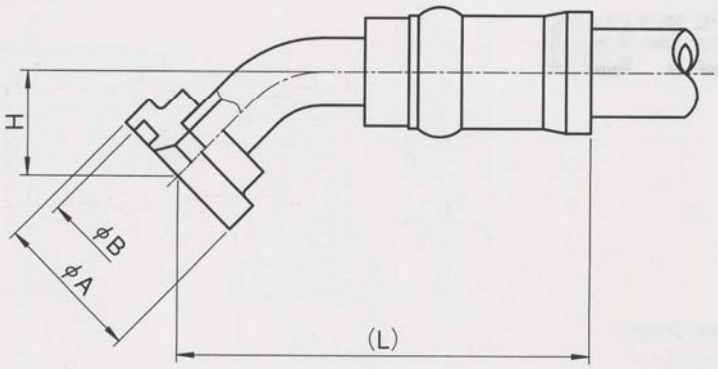

【特徴】
SAE J518 Code61
標準圧力シリーズ
45°エルボ

ホース内径	金具品番	A	B	H	L	Oリング	備　考
12	KKCSSF45 12	30.2	25.5	26.0	86.5	AS568-210	
	KKCSSF45 -1208	38.1	31.8	26.5	87.0	AS568-214	
	KKCSSF45 12AAA	44.5	39.7	24.5	92.0	AS568-219	
15	GKCSSF45 -0810	30.2	25.5	26.0	100.5	AS568-210	
	GKCSSF45 -1210	38.1	31.8	24.5	104.0	AS568-214	
19	GKCSSF45 19	38.1	31.8	24.5	110.5	AS568-214	
	GKCSSF45 -0812	30.2	25.5	26.0	107.0	AS568-210	
	GKCSSF45 -1612	44.5	39.7	24.5	110.5	AS568-219	
	GKCSSF45 19AAA	38.1	31.8	70.0	154.0	AS568-214	
	GKCSSF45 19AAB	44.5	39.7	28.5	120.0	AS568-219	
	GKCSSF45 19AAC	38.1	31.8	100.0	184.0	AS568-214	
25	GKCSSF45 25	44.5	39.7	28.5	123.5	AS568-219	
	GKCSSF45 -1216	38.1	31.8	24.5	117.5	AS568-214	
	GKCSSF45 -2016	50.8	44.5	28.5	123.5	AS568-222	
	GKCSSF45 25AAA	50.8	44.5	29.0	127.5	AS568-222	
	GKCSSF45 25AAB	60.3	53.9	30.5	132.5	AS568-225	川重向
32	GKCSSF45 32	50.8	44.5	29.0	146.0	AS568-222	
	GKCSSF45 -1620	44.5	39.7	28.5	141.5	AS568-219	
	GKCSSF45 -2420	60.3	53.9	30.5	147.5	AS568-225	
	KKCSSF45 32	50.8	44.5	29.0	151.0	AS568-222	
	GNCSSF45 32	50.8	44.5	29.0	134.5	AS568-222	
38	GKCSSF45 38	60.3	53.9	36.0	185.0	AS568-225	
	GKCSSF45 -2024	50.8	44.5	29.0	166.0	AS568-222	
	AKCSSF45 38	60.3	53.9	36.0	185.0	AS568-225	
	GNCSSF45 38	60.3	53.9	36.0	159.5	AS568-225	
50	GKCSSF45 50	71.4	63.4	51.0	228.0	AS568-228	
	KKCSSF45 50	71.4	63.4	51.0	228.0	AS568-228	
	GNCSSF45 50	71.4	63.5	51.0	195.5	AS568-228	

フィールドクリンプ用ホース金具

金具形状

SSF90

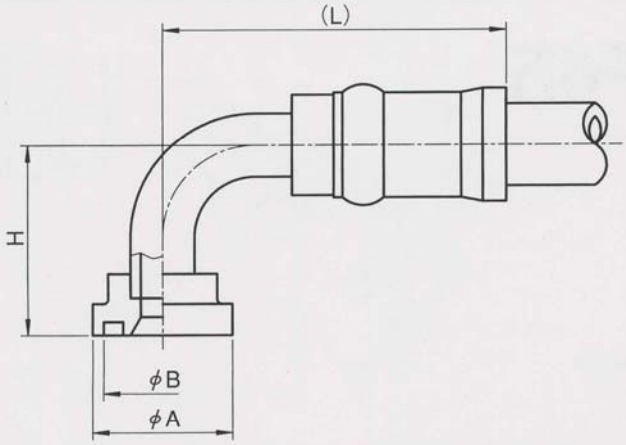

【特徴】
SAE J518 Code61
標準圧力シリーズ
90°エルボ

ホース内径	金具品番	A	B	H	L	Oリング	備　考
12	KKCSSF90 12	30.2	25.5	41.5	73.0	AS568-210	
	KKCSSF90 -1208	38.1	31.8	42.5	73.0	AS568-214	
	KKCSSF90 12AAA	30.2	25.5	90.0	73.0	AS568-210	
	KKCSSF90 12AAB	30.2	25.5	130.5	72.5	AS568-210	
	KKCSSF90 12AAC	38.1	31.8	54.0	73.0	AS568-214	川重播州
	KKCSSF90 12AAD	44.5	39.7	53.5	86.0	AS568-219	キャタ向
15	GKCSSF90 -0810	30.2	25.5	41.5	87.0	AS568-210	
	GKCSSF90 -1210	38.1	31.8	53.5	98.0	AS568-210	
	GKCSSF90 15AAA	30.2	25.5	130.5	86.5	AS568-210	
19	GKCSSF90 19	38.1	31.8	53.5	104.5	AS568-214	
	GKCSSF90 -0812	30.2	25.5	41.5	93.5	AS568-210	
	GKCSSF90 -1612	44.5	39.7	53.5	104.5	AS568-219	
	GKCSSF90 19AAA	38.1	31.8	95.5	114.5	AS568-214	川重播州
	GKCSSF90 19AAB	38.1	31.8	150.0	102.5	AS568-214	
	GKCSSF90 19AAC	38.1	31.8	105.0	102.5	AS568-214	
	GKCSSF90 19AAD	44.5	39.7	105.0	102.5	AS568-219	
	GKCSSF90 19AAE	38.1	31.8	130.0	102.5	AS568-214	
	GKCSSF90 19AAF	30.2	25.5	65.0	95.0	AS568-210	
	GKCSSF90 19AAG	30.2	25.5	130.5	93.0	AS568-210	
	GKCSSF90 19AAK	30.2	25.5	130.5	93.0	AS568-210	
	GKCSSF90 19ABA	30.2	25.5	150.5	93.0	AS568-210	
	GKCSSF90 19ABB	38.1	31.8	200.0	120.0	AS568-214	
	GKCSSF90 19ABC	30.2	25.5	89.0	93.5	AS568-210	

フィールドクリンプ用ホース金具

金具形状

SSF90

ホース内径	金具品番	A	B	H	L	Oリング	備　考
25	GKCSSF90 25	44.5	39.7	60.5	117.5	AS568-219	
	GKCSSF90 -1216	38.1	31.8	53.5	111.5	AS568-214	
	GKCSSF90 -2016	50.8	44.5	60.5	117.5	AS568-222	
	GKCSSF90 25AAA	38.1	31.8	115.0	109.5	AS568-214	
	GKCSSF90 25AAB	44.5	39.7	330.0	182.0	AS568-219	川重向
	GKCSSF90 25AAC	38.1	31.8	150.0	109.5	AS568-214	川重向
	GKCSSF90 25AAE	50.8	44.5	67.0	118.0	AS568-222	川重向
	GKCSSF90 25AAF	44.5	39.7	110.0	118.0	AS568-219	川重向
	GKCSSF90 25AAG	44.5	39.7	85.0	118.0	AS568-219	川重向
	GKCSSF90 25AAK	38.1	31.8	127.0	121.5	AS568-214	住友建機向
	GKCSSF90 25AAJ	38.1	31.8	150.0	131.0	AS568-214	日立EX
	GKCSSF90 25ABA	44.5	39.7	165.0	118.0	AS568-219	住友建機向
32	GKCSSF90 32	50.8	44.5	66.5	145.0	AS568-222	
	GKCSSF90 -1620	44.5	39.7	60.5	135.5	AS568-219	
	GKCSSF90 -2420	60.3	53.9	68.5	145.0	AS568-225	
	GKCSSF90 32AAA	60.3	53.9	80.0	145.0	AS568-225	川重向
	GKCSSF90 32AAB	44.5	39.7	330.0	200.0	AS568-219	川重向
	GKCSSF90 32AAC	50.8	44.5	330.0	200.0	AS568-222	川重向
	GKCSSF90 32AAD	44.5	39.7	215.0	158.0	AS568-219	川重向
	GKCSSF90 32AAE	50.8	44.5	200.0	145.0	AS568-222	日立
	KKCSSF90 32	50.8	44.5	67.0	146.0	AS568-222	
	KKCSSF90 -2420	60.3	53.9	68.5	145.0	AS568-225	
	GNCSSF90 32	50.8	44.5	66.5	133.5	AS568-222	
38	GKCSSF90 38	60.3	53.9	80.0	182.0	AS568-225	
	GNCSSF90 -2024	50.8	44.5	66.5	165.0	AS568-222	
	GKCSSF90 38AAA	50.8	44.5	110.0	165.0	AS568-222	
	GNCSSF90 38	60.3	53.9	80.0	156.5	AS568-225	
50	GKCSSF90 50	71.4	63.4	115.0	224.0	AS568-228	
	KKCSSF90 50	71.4	63.4	115.0	224.0	AS568-228	
	GNCSSF90 50	71.4	63.4	115.0	191.5	AS568-228	

フィールドクリンプ用ホース金具

金属形状

SSF10

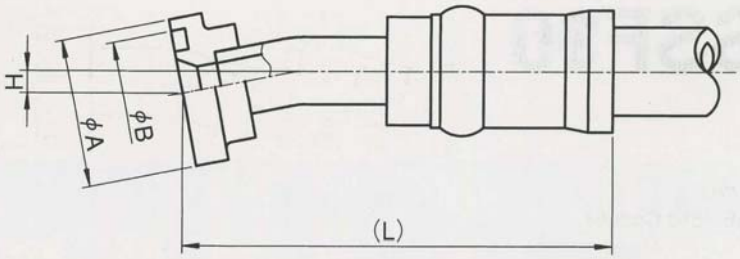

【特徴】
SAE J518 Code61
標準圧力シリーズ
10°エルボ

ホース内径	金具品番	A	B	H	L	Oリング	
25	GKCSSF10 25AAA	44.5	39.7	8.5	144.0	AS568-219	

金属形状

SSF11

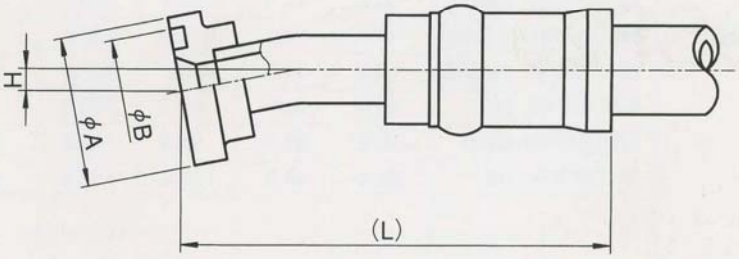

【特徴】
SAE J518 Code61
標準圧力シリーズ
11°エルボ

ホース内径	金具品番	A	B	H	L	Oリング	
19	GKCSSF11 19	38.1	31.8	6.5	118.5	AS568-214	
	GKCSSF11 19AAA	38.1	31.8	12.0	145.0	AS568-214	

フィールドクリンプ用ホース金具

金属形状

SSF15

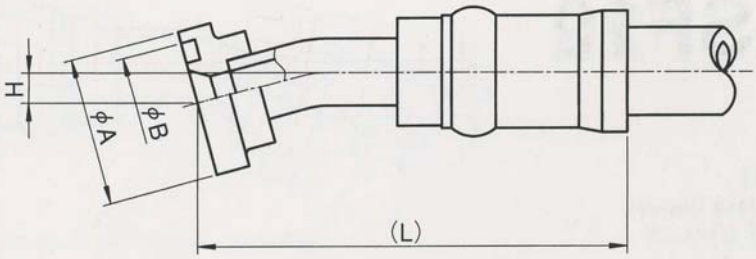

【特徴】
SAE J518 Code61
標準圧力シリーズ
15°エルボ

ホース内径	金具品番	A	B	H	L	Oリング	
25	GKCSSF15 25AAA	44.5	39.7	10.0	131.5	AS568-219	

金属形状

SSF20

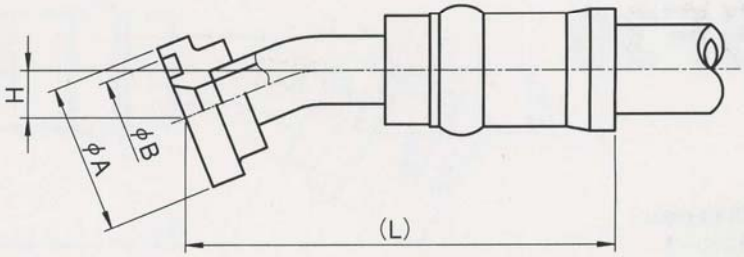

【特徴】
SAE J518 Code61
標準圧力シリーズ
20°エルボ

ホース内径	金具品番	A	B	H	L	Oリング	
32	GKCSSF20 32AAA	60.3	53.9	15.5	159.5	AS568-225	

フィールドクリンプ用ホース金具

金属形状

SF115

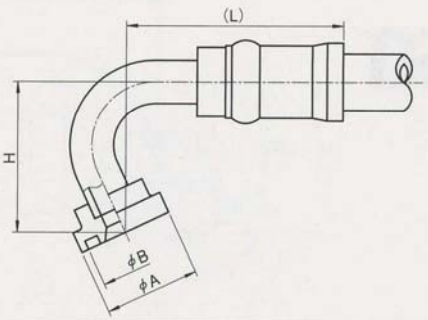

【特徴】
SAE J518 Code61
標準圧力シリーズ
115° エルボ

ホース内径	金具品番	A	B	H	L	備　考	
19	GKCSF115 19AAA	38.1	31.8	95.2	141.5	コマツ	
25	GKCSF115 25AAA	44.5	39.7	110.6	157.5	コマツ	

金属形状

SF135

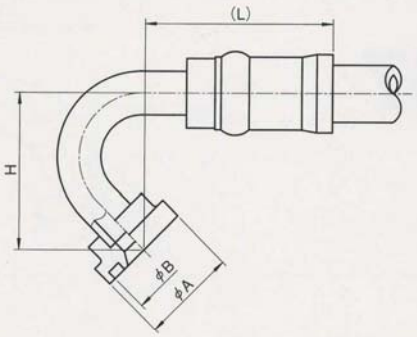

【特徴】
SAE J518 Code61
標準圧力シリーズ
135°エルボ

ホース内径	金具品番	A	B	H	L	備　考	
25	GKCSF135 25AAA	44.5	39.7	107.5	131.5	キャタ向	

フィールドクリンプ用ホース金具

金具形状

HSFST

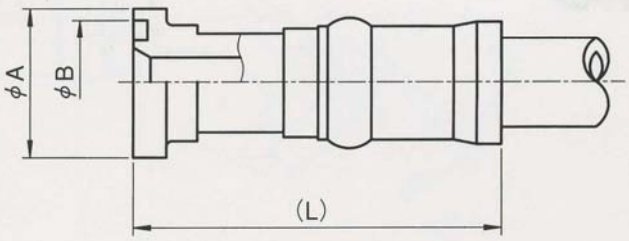

【特徴】
SAE J518 Code62
高圧力シリーズ
ストレート

ホース内径	金具品番	A	B	L	Oリング	備　考
9	GKCHSFST -0806	31.8	25.5	65.0	AS568-210	
12	KKCHSFST 12	31.8	25.5	75.5	AS568-210	
	KKCHSFST -1208	41.3	31.8	79.5	AS568-214	
15	GKCHSFST -1210	41.3	31.8	95.0	AS568-214	日立向
19	GKCHSFST 19	41.3	31.8	101.5	AS568-214	
	GKCHSFST -1612	47.6	39.7	104.5	AS568-219	
	GKCHSFST -0812	31.8	25.5	108.0	AS568-210	
	GKCHSFST 19AAA	41.3	31.8	106.0	—	キャタ向 フランジ肉厚14mm
25	GKCHSFST 25	47.6	39.7	110.5	AS568-219	
	GKCHSFST -1216	54.0	44.5	111.5	AS568-214	
	GKCHSFST -2016	54.0	44.5	117.5	AS568-222	
	GKCHSFST 25AAA	47.6	38.2	113.5	—	キャタ向 フランジ肉厚14mm
	GKCHSFST 25AAC	54.0	44.5	115.5	—	キャタ向 フランジ肉厚14mm
32	GKCHSFST 32	54.0	44.5	129.0	AS568-222	
	GKCHSFST -2420	63.5	53.9	134.0	AS568-225	
	KKCHSFST 32	54.0	44.5	129.0	AS568-222	
	KKCHSFST 32AAA	54.0	44.5	129.0	—	キャタ向 フランジ肉厚14mm
	KKCHSFST 32AAB	63.5	50.8	134.0	—	キャタ向 フランジ肉厚14mm
38	GKCHSFST 38	63.5	53.9	162.0	AS568-225	
	AKCHSFST 38	63.5	53.9	162.0	AS568-225	
	AKCHSFST 38AAA	63.5	53.9	162.0	AS568-225	キャタ向 フランジ肉厚14mm
	AKCHSFST 38AAB	63.5	50.8	162.0	—	キャタ向 フランジ肉厚14mm
50	GKCHSFST 50	79.4	63.4	190.0	AS568-228	
	KKCHSFST 50	79.4	63.4	190.0	AS568-228	

フィールドクリンプ用ホース金具

金具形状

HSF45

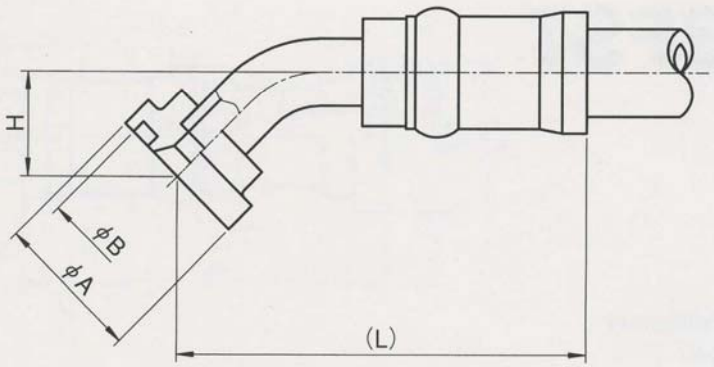

【特徴】
SAE J518 Code62
高圧力シリーズ
45°エルボ

ホース内径	金具品番	A	B	H	L	Oリング	備　考
12	KKCHSF45 12	31.8	25.5	22.0	83.5	AS568-210	
15	GKCHSF45 -1210	41.3	31.8	32.5	119.0	AS568-214	
19	GKCHSF45 19	41.3	31.8	32.5	125.5	AS568-214	
	GKCHSF45 -1612	47.6	39.7	34.5	127.5	AS568-219	
	GKCHSF45 19AAA	41.3	31.8	70.0	163.0	AS568-214	
	GKCHSF45 19AAB	41.3	31.8	82.0	175.0	AS568-214	
	GKCHSF45 19AAC	47.6	39.7	55.0	158.0	AS568-219	
25	GKCHSF45 25	47.6	39.7	40.5	148.5	AS568-219	
	GKCHSF45 -1216	41.3	31.8	32.5	132.5	AS568-214	
	GKCHSF45 -2016	54.0	44.5	43.0	151.0	AS568-222	
	GKCHSF45 25AAA	47.6	38.2	42.5	150.5	—	キャタ向 フランジ肉厚14mm
	GKCHSF45 25AAC	54.0	44.5	42.5	149.5	—	キャタ向 フランジ肉厚14mm
32	GKCHSF45 32	54.0	44.5	49.5	184.5	AS568-222	
	GKCHSF45 -1620	47.6	39.7	40.5	166.5	AS568-219	
	GKCHSF45 -2420	63.5	53.9	60.0	206.0	AS568-225	
	KKCHSF45 32AAA	54.0	44.5	37.0	156.3	—	キャタ向 フランジ肉厚14mm
	KKCHSF45 32AAB	63.5	50.8	53.0	188.0	—	キャタ向 フランジ肉厚14mm
38	GKCHSF45 38	63.5	53.9	60.0	225.0	AS568-225	
	AKCHSF45 38	63.5	53.9	60.0	225.0	AS568-225	
	AKCHSF45 38AAA	63.5	53.9	41.0	187.5	AS568-225	キャタ向 フランジ肉厚14mm
	AKCHSF45 38AAB	63.5	50.8	60.0	225.0	—	キャタ向 フランジ肉厚14mm
50	GKCHSF45 50	79.4	63.4	80.5	283.5	AS568-228	
	KKCHSF45 50	79.4	63.4	80.5	283.5	AS568-228	

フィールドクリンプ用ホース金具

金具形状

HSF90

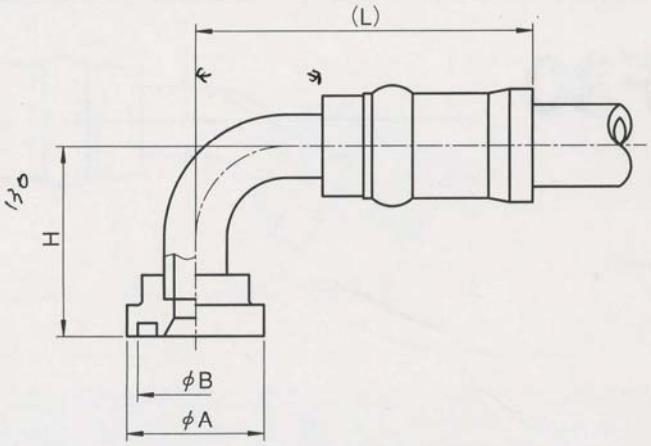

【特徴】
SAE J518 Code62
高圧力シリーズ
90°エルボ

ホース内径	金具品番	A	B	H	L	Oリング	備　考
12	KKCHSF90 12	31.8	25.5	42.0	72.5	AS568-210	
19	GKCHSF90 19	41.3	31.8	64.0	111.0	AS568-214	
	GKCHSF90 -1612	47.6	39.7	67.0	111.0	AS568-219	
	GKCHSF90 19AAA	47.6	39.7	125.0	111.0	AS568-219	
	GKCHSF90 19AAB	41.3	31.8	100.0	110.0	—	
	GKCHSF90 19AAC	41.3	31.8	69.5	111.0	—	キャタ向 フランジ肉厚14mm
25	GKCHSF90 25	47.6	39.7	80.0	131.0	AS568-219	
	GKCHSF90 -1216	41.3	31.8	118.0	64.0	AS568-214	
	GKCHSF90 -2016	54.0	44.5	84.0	131.0	AS568-222	
	GKCHSF90 25AAA	47.6	39.7	60.0	131.0	AS568-219	
	GKCHSF90 25AAB	47.6	39.7	120.0	124.5	AS568-219	
	GKCHSF90 25AAC	47.6	38.1	83.0	131.0	—	キャタ向 フランジ肉厚14mm
	GKCHSF90 25AAD	47.6	39.7	90.0	131.0	—	日立建機
	GKCHSF90 25AAE	47.6	38.1	68.0	131.0	—	キャタ向 フランジ肉厚14mm
	GKCHSF90 25AAF	54.0	44.5	73.5	131.0	—	キャタ向 フランジ肉厚14mm
32	GKCHSF90 32	54.0	44.5	99.0	164.0	AS568-222	
	GKCHSF90 -1620	47.6	39.7	80.0	149.0	AS568-219	
	GKCHSF90 2420	63.5	53.9	104.0	164.0	AS568-225	
	KKCHSF90 -1620	47.6	39.7	80.0	149.0	AS568-219	モロオカ
	KKCHSF90 -2420	63.5	53.9	104.0	164.0	AS568-225	モロオカ
	KKCHSF90 32AAA	54.0	44.5	104.0	171.0	—	キャタ向 フランジ肉厚14mm
	KKCHSF90 32AAB	63.5	50.8	104.0	164.0	—	キャタ向 フランジ肉厚14mm
	KKCHSF90 32AAC	54.0	44.5	100.0	165.0	AS568-222	日立建機
	KKCHSF90 32AAD	54.0	44.5	150.0	170.0	AS568-222	日立建機
	KKCHSF90 32AAE	54.0	44.5	170.0	170.0	AS568-222	日立建機
	KKCHSF90 32AAF	54.0	44.5	215.0	170.0	AS568-222	日立建機
38	GKCHSF90 38	63.5	53.9	120.0	200.0	AS568-225	
	AKCHSF90 38	63.5	53.9	120.0	200.0	AS568-225	
	AKCHSF90 38AAA	54.0	44.5	250.0	184.0	AS568-222	
	AKCHSF90 38AAB	63.5	50.8	120.0	200.0	—	キャタ向 フランジ肉厚14mm
50	GKCHSF90 50	79.4	63.5	160.0	249.0	AS568-228	
	KKCHSF90 50	79.4	63.4	160.0	249.0	AS568-228	

フィールドクリンプ用ホース金具

金属形状

HSF30

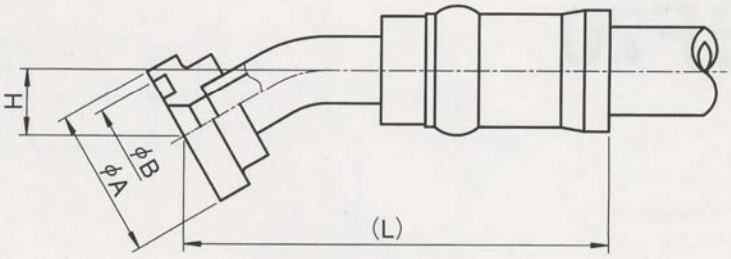

【特徴】
SAE J518 Code61
高圧力シリーズ
30°エルボ

ホース内径	金具品番	A	B	H	L	Oリング	備　考
32	GKCHSF30 32	54.0	44.5	35.0	195.5	AS568-222	日立建機

金属形状

HSF67

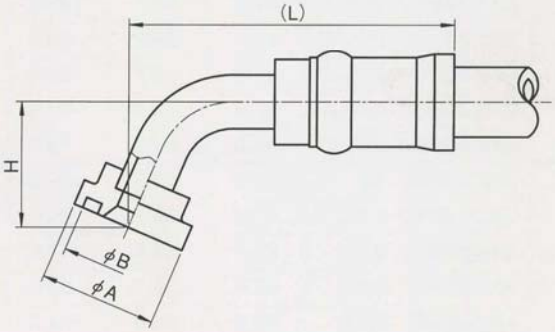

【特徴】
SAE J518 Code61
高圧力シリーズ
67°エルボ

ホース内径	金具品番	A	B	H	L	Oリング	
25	GKCHSF67 25	47.6	39.7	64.0	146.5	AS568-219	

フィールドクリンプ用ホース金具

金属形状

HSF70

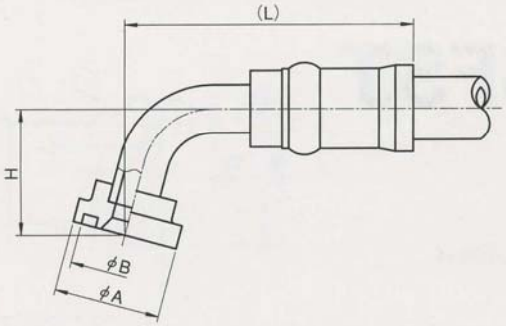

【特徴】
SAE J518 Code61
高圧力シリーズ
70°エルボ

ホース内径	金具品番	A	B	H	L	備　考
32	GKCHSF70 32AAA	54.0	44.5	70.0	167.0	キャタ向 フランジ肉厚14mm

金属形状

HSF75

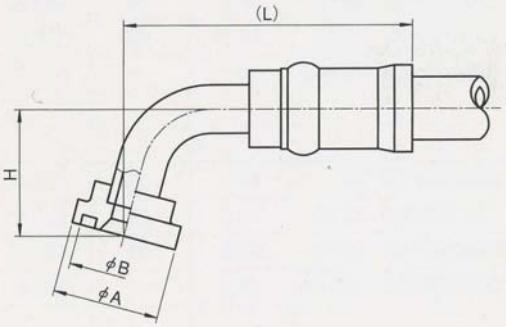

【特徴】
SAE J518 Code61
高圧力シリーズ
75°エルボ

ホース内径	金具品番	A	B	H	L	Oリング	
25	GKCHSF75 25AAA	47.6	39.7	50.0	125.5	AS568-219	
32	GKCHSF75 32	54.0	44.5	70.5	145.0	AS568-222	
	GKCHSF75 32AAA	54.0	44.5	84.0	174.5	AS568-222	

フィールドクリンプ用ホース金具

金具形状

KSFST

小松製作所

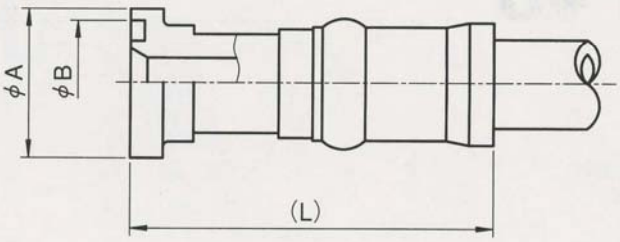

【特徴】
KES規格
標準圧力シリーズ
ストレート

ホース内径（小松　呼）	金具品番	A	B	L	Oリング	備　考
12（04）	KKCKSFST 12	30.2	25	83.5	P21	
	KKCKSFST -1008	34.2	28	101.5	P22A	
	KKCKSFST -1208	38.1	31	102.5	P25	
15（05）	GKCKSFST 15	34.2	28	112.5	P22A	
	GKCKSFST -1210	38.1	31	113.5	P25	
19（06）	GKCKSFST 19	38.1	31	120.0	P25	
	GKCKSFST -1012	34.2	28	119.0	P22A	
	GKCKSFST -1612	44.5	38	123.0	P32	
	GKCKSFST 19AAA	38.1	—	120.0	—	盲フランジ
25（10）	GKCKSFST 25	44.5	38	128.0	P32	
	GKCKSFST -1216	38.1	31	126.0	P25	
	GKCKSFST -2016	50.8	44	136.0	P38	
	GKCKSFST 25AAA	44.5	—	128.0	—	盲フランジ
32（12）	GKCKSFST 32	50.8	44	151.0	P38	フランジ厚8mm
	GNCKSFST 32	50.8	44	139.5	P38	
38（14）	GKCKSFST 38	60.3	54	182.0	P48	
	AKCKSFST 38	60.3	54	182.0	P48	
	GNCKSFST 38	60.3	54	158.5	P48	
50（20）	GKCKSFST 50	71.4	65	225.0	G60	
	KKCKSFST 50	71.4	65	225.0	G60	
	GNCKSFST 50	71.4	65	192.5	G60	

フィールドクリンプ用ホース金具

金具形状

KSF45

小松製作所

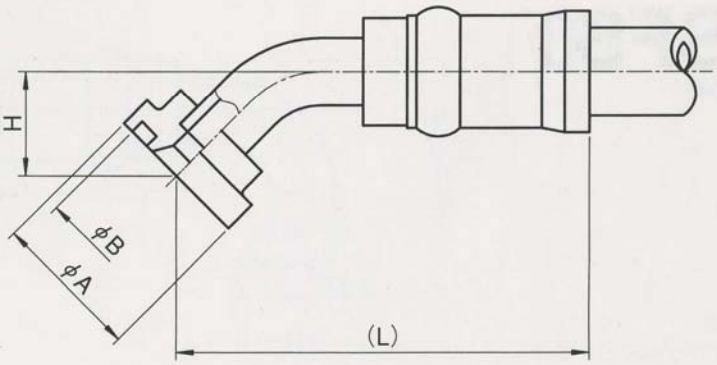

【特徴】
KES規格
標準圧力シリーズ
45°エルボ

ホース内径（小松　呼）	金具品番	A	B	H	L	Oリング
12 (04)	KKCKSF45 12	30.2	25	20.0	89.5	P21
15 (05)	GKCKSF45 15	34.2	28	26.0	121.5	P22A
	GKCKSF45 -1210	38.1	31	26.0	122.5	P25
	GKCKSF45 15AAA	44.5	38	26.0	122.5	P32
19 (06)	GKCKSF45 19	38.1	31	26.0	129.0	P25
	GKCKSF45 -1012	34.2	28	26.0	128.0	P22A
	GKCKSF45 -1612	44.5	38	26.0	129.0	P32
25 (10)	GKCKSF45 25	44.5	38	28.0	138.0	P32
	GKCKSF45 -2016	50.8	44	28.0	138.0	P38
32 (12)	GKCKSF45 32	50.8	44	32.0	165.0	P38
	GKCKSF45 32AAA	50.8	44	53.0	183.0	P38
	GNCKSF45 32	50.8	44	32.0	153.5	P38
38 (14)	GKCKSF45 38	60.3	54	36.0	195.0	P48
	AKCKSF45 38	60.3	54	36.0	195.0	P48
	GNCKSF45 38	60.3	54	36.0	171.5	P48
50 (20)	GKCKSF45 50	71.4	65	55.0	242.0	G60
	KKCKSF45 50	71.4	65	55.0	242.0	G60
	GNCKSF45 50	71.4	65	55.0	209.5	G60

フィールドクリンプ用ホース金具

金具形状

KSF90

小松製作所

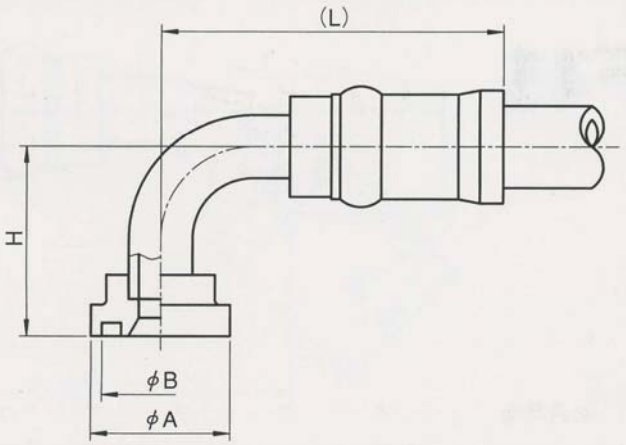

【特徴】
KES規格
標準圧力シリーズ
90°エルボ

ホース内径（小松　呼）	金具品番	A	B	H	L	Oリング	
12（04）	GKCKSF90 12	30.2	25	42.0	84.5	P21	
	KKCKSF90 12AAA	30.2	25	130.5	72.5	P21	
	KKCKSF90 12AAB	30.2	25	85.0	73.5	P21	
15（05）	GKCKSF90 15	34.2	28	55.0	108.5	P22A	
	GKCKSF90 -1210	38.1	31	55.0	108.5	P25	
	GKCKSF90 15AAA	44.5	38	60.0	105.5	P32	
19（06）	GKCKSF90 19	38.1	31	55.0	115.0	P25	
	GKCKSF90 -1012	34.2	28	55.0	115.0	P22A	
	GKCKSF90 -1612	44.5	38	55.0	115.0	P32	
25（10）	GKCKSF90 25	44.5	38	70.0	132.0	P32	
	GKCKSF90 -1216	38.1	31	55.0	122.0	P25	
	GKCKSF90 -2016	50.8	44	70.0	132.0	P38	
	GKCKSF90 25AAA	50.8	44	100.0	128.0	P38	
32（12）	GKCKSF90 32	50.8	44	80.0	165.0	P38	
	GKCKSF90 -1620	44.5	38	70.0	150.0	P32	
	GKCKSF90 32AAA	50.8	44	110.0	165.0	P38	
	GKCKSF90 32AAB	50.8	44	130.0	143.0	P38	
	GNCKSF90 32	50.8	44	80.0	153.5	P38	
38（14）	GKCKSF90 38	60.3	54	110.0	195.0	P48	
	GKCKSF90 -2024	50.8	44	80.0	185.0	P38	
	AKCKSF90 38	60.3	54	110.0	195.5	P48	
	GNCKSF90 38	60.3	54	110.0	171.5	P48	
50（20）	GKCKSF90 50	71.4	65	140.0	249.0	G60	
	KKCKSF90 50	71.4	65	140.0	249.0	G60	
	GNCKSF90 50	71.4	65	140.0	249.0	G60	

フィールドクリンプ用ホース金具

金具形状

KSF11

小松製作所

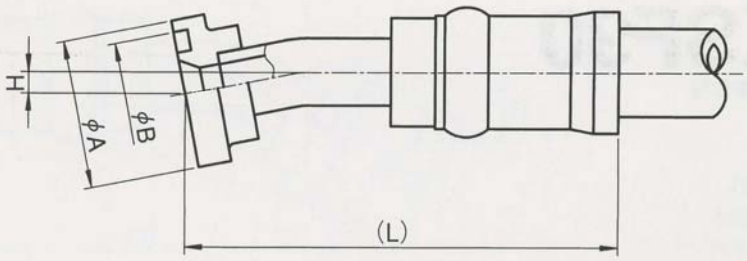

【特徴】
KES規格
標準圧力シリーズ
11°エルボ

ホース内径（小松　呼）	金具品番	A	B	H	L	Oリング	
12（04）	KKCKSF11 12AAA	30.2	25	5.0	84.5	P21	

金具形状

KSF22

小松製作所

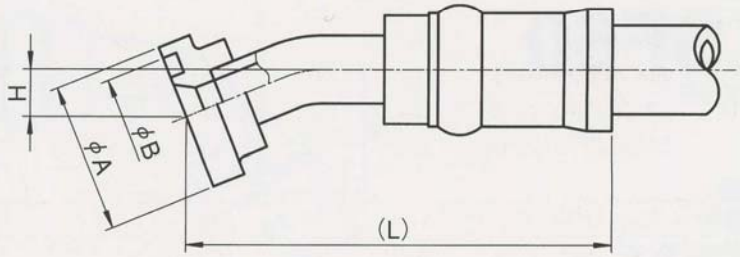

【特徴】
KES規格
標準圧力シリーズ
22.5°エルボ

ホース内径（小松　呼）	金具品番	A	B	H	L	Oリング	
12（04）	KKCKSF22 12	30.2	25	10.0	83.0	P21	
15（05）	GKCKSF22 15	34.2	28	11.0	101.0	P22A	
19（06）	GKCKSF22 19	38.1	31	13.0	118.5	P25	
25（10）	GKCKSF22 25	44.5	38	12.0	117.5	P32	
32（12）	GKCKSF22 32	50.8	44	15.0	149.5	P38	

フィールドクリンプ用ホース金具

金具形状

KHFST

小松製作所

【特徴】
KES規格
高圧力シリーズ
ストレート

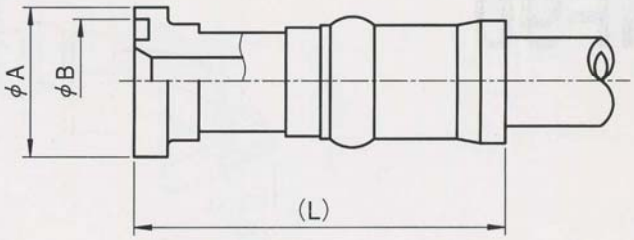

ホース内径（小松　呼）	金具品番	A	B	L	Oリング	備　　考
25（10）	GKCKHFST -2016	54.0	44	133.0	P38	フランジ肉厚10.3mm
32（12）	KKCKHFST 32	54.0	44	148.0	P38	フランジ肉厚10.3mm
38（14）	AKCHSFST 38	63.5	54	182.0	P48	フランジ肉厚12.6mm
50（20）	KKCKHFST 50	79.4	65	205.0	G65	フランジ肉厚12.6mm

金具形状

KHF45

小松製作所

【特徴】
KES規格
高圧力シリーズ
45°エルボ

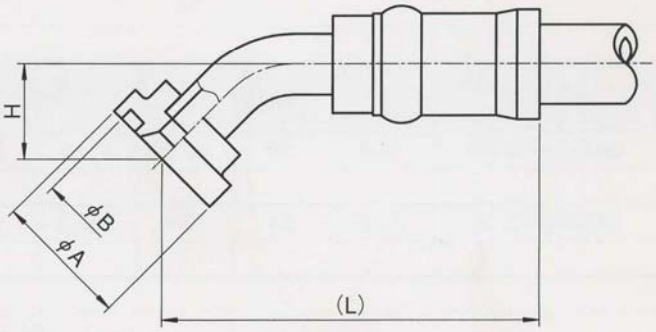

ホース内径（小松　呼）	金具品番	A	B	H	L	Oリング	
32（12）	KKCKHF45 32	54.0	44	38.0	164.0	P38	
38（14）	AKCKHF45 38	63.5	54	46.0	199.0	P48	
50（20）	KKCKHF45 50	79.4	65	65.0	249.0	G65	

フィールドクリンプ用ホース金具

金具形状

KHF90

小松製作所

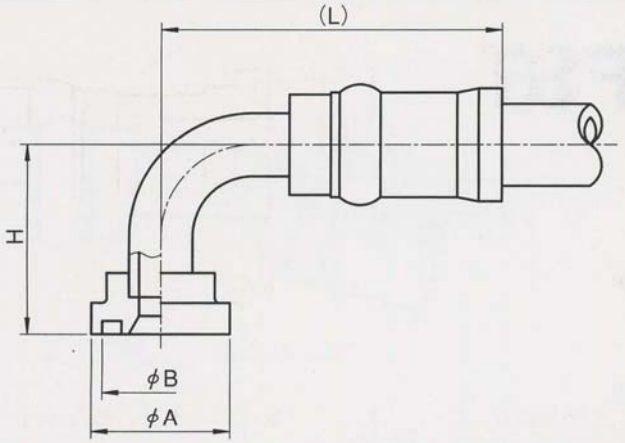

【特徴】
KES規格
高圧力シリーズ
90°エルボ

ホース内径（小松　呼）	金具品番	A	B	H	L	Oリング	
32（12）	KKCKHF90 32	54.0	44	90.0	162.0	P38	
38（14）	AKCKHF90 38	63.5	54	110.0	198.0	P48	
50（20）	KKCKHF90 50	79.4	65	140.0	237.0	G65	

フィールドクリンプ用ホース金具

金具形状

KHF15

小松製作所

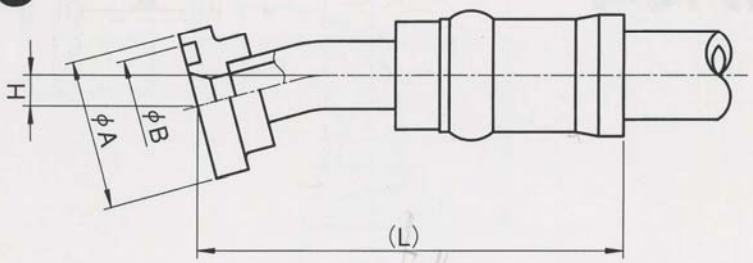

【特徴】
KES規格
高圧力シリーズ
15°エルボ

ホース内径（小松　呼）	金具品番	A	B	H	L	備　考
38	AKCKHF15 38AAA	63.5	54	20.2	233.5	旧GKC・AKCKHF99 38AAB

フィールドクリンプ用ホース金具

金具形状

SHA90

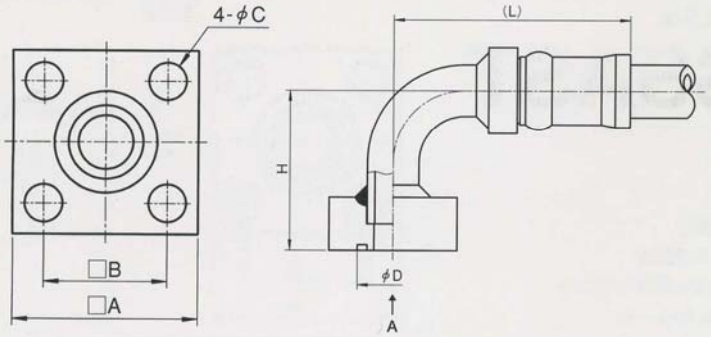

【特徴】
JIS B 2291
21MPa用角フランジ
SHA90°エルボ

ホース内径	金具品番	A	B	C	D	H	L	Oリング
9	GKCSHA90 -0806	63	40	11	30	67.0	84.5	G25
12	KKCSHA90 12	63	40	11	30	67.0	89.5	G25
19	GKCSHA90 19	68	45	11	35	77.0	122.0	G30
25	GKCSHA90 25	80	53	13	40	92.0	135.0	G35
32	GKCSHA90 32	90	63	13	45	108.0	167.0	G40
38	GKCSHA90 38	100	70	18	55	125.0	207.0	G50
50	GKCSHA90 50	112	80	18	65	140.0	228.0	G60

金具形状

SHBST

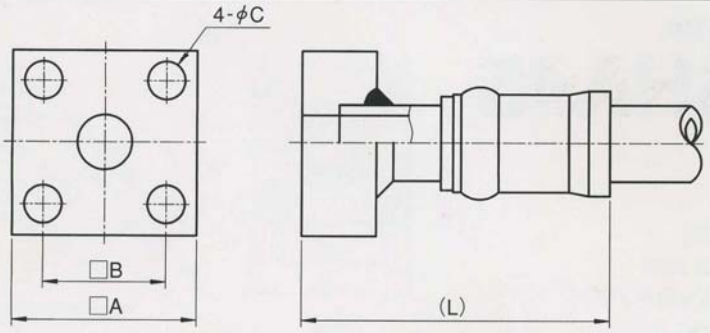

【特徴】
JIS B 2291
21MPa用角フランジ
SHBストレート

ホース内径	金具品番	A	B	C	L	
38	GKCSHBST 38	100	70	18	160.0	

フィールドクリンプ用ホース金具

金具形状

FHB

古河ブレーカー用

【特徴】
凸型角フランジ
Oリングシール

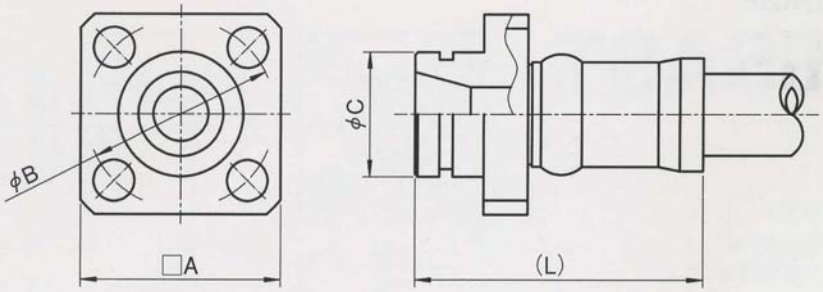

ホース内径	金具品番	□A	φB	φC	L	Oリング	備　考
12	KKCFHB02 12	52	50	30	66.5	G25	HB200用
19	GKCFHB04 19	58	55	35	90.0	G30	HB400用
	GKCFHB07 19	68	70	45	87.0	G40	HB700用
25	GKCFHB07 25	68	70	45	92.0	G40	HB700用
	GKCFHB12 25	76	74	50	100.0	G45	HB1200用

金具形状

FHG

古河ブレーカー用

【特徴】
凸型角フランジ
Oリングシール

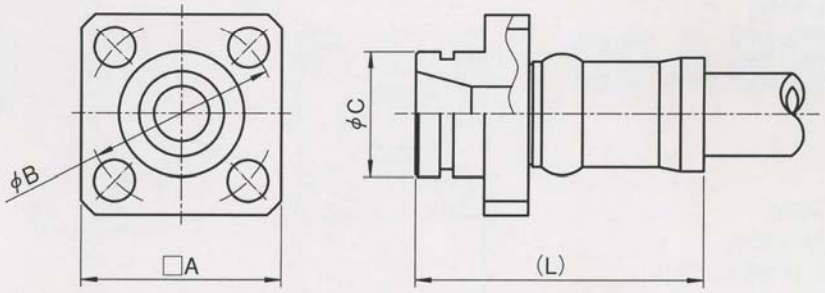

ホース内径	金具品番	□A	φB	φC	L	Oリング	備　考
25	GKCFHG20 25	78	80	45	95	G40	HB20G用